Register your product and get support at
www.philips.com/welcome

BHC010

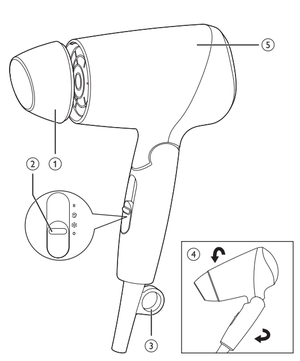

EN	User manual
DA	Brugervejledning
DE	Benutzerhandbuch
EL	Εγχειρίδιο χρήσης
ES	Manual del usuario
FI	Käyttöopas
FR	Mode d'emploi
ID	Buku Petunjuk Pengguna
IT	Manuale utente
NL	Gebruiksaanwijzing
NO	Brukerhåndbok
PT	Manual do utilizador
SV	Användarhandbok
TR	Kullanım kılavuzu
BG	Ръководство за потребителя
CS	Příručka pro uživatele
ET	Kasutusjuhend
HR	Korisnički priručnik
HU	Felhasználói kézikönyv
KK	Қолданушының нұсқасы
LT	Vartotojo vadovas
LV	Lietotāja rokasgrāmata
PL	Instrukcja obsługi
RO	Manual de utilizare
RU	Руководство пользователя
SK	Príručka užívateľa
SL	Uporabniški priročnik
SR	Korisnički priručnik
UK	Посібник користувача
MK	Упатство за корисникот
SQ	Manual përdorimi
AR	دليل المستخدم
FA	راهنمای کاربر

PHILIPS

Specifications are subject to change without notice
© 2020 Koninklijke Philips N.V.
All rights reserved.

3140 035 43818

English

Congratulations on your purchase, and welcome to Philips! To fully benefit from the support that Philips offers, register your product at www.philips.com/welcome.

1 Important

Read this user manual carefully before you use the appliance and keep it for future reference.

- WARNING: Do not use this appliance near water.
- When the appliance is used in a bathroom, unplug it after use since the proximity of water presents a risk, even when the appliance is switched off.
- WARNING: Do not use this appliance near bathtubs, showers, basins or other vessels containing water.
- Always unplug the appliance after use.
- If the appliance overheats, it switches off automatically. Unplug the appliance and let it cool down for a few minutes. Before you switch the appliance on again, check the grilles to make sure they are not blocked by fluff, hair, etc.
- If the main cord is damaged, you must have it replaced by Philips, a service centre authorised by Philips or similarly qualified persons in order to avoid a hazard.
- This appliance can be used by children aged from 8 years and above and persons with reduced physical, sensory or mental capabilities or lack of experience and knowledge if they have been given supervision or instruction concerning use of the appliance in a safe way and understand the hazards involved. Children shall not play with the appliance. Cleaning and user maintenance shall not be made by children without supervision.
- For additional protection, we advise you to install a residual current device (RCD) in the electrical circuit that supplies the bathroom. This RCD must have a rated residual operating current not higher than 30mA. Ask your installer for advice.
- Do not insert metal objects into the air grilles to avoid electric shock.
- Never block the air grilles.
- Before you connect the appliance, ensure that the voltage indicated on the appliance corresponds to the local power voltage.
- Do not use the appliance for any other purpose than described in this manual.
- Do not use the appliance on artificial hair.
- When the appliance is connected to the power, never leave it unattended.
- Never use any accessories or parts from other manufacturers or that Philips does not specifically recommend. If you use such accessories or parts, your guarantee becomes invalid.
- Do not wind the main cord round the appliance.
- Wait until the appliance has cooled down before you store it.
- Always return the appliance to a service centre authorized by Philips for examination or repair. Repair by unqualified people could result in an extremely hazardous situation for the user.

Electromagnetic fields (EMF)

This Philips appliance complies with all applicable standards and regulations regarding exposure to electromagnetic fields.

Recycling

– This symbol means that this product shall not be disposed of with normal household waste (2012/19/EU).
– Follow your country's rules for the separate collection of electrical and electronic products. Correct disposal helps prevent negative consequences for the environment and human health.

2 Dry your hair

1 Connect the plug to a power supply socket.
- For precise drying, attach the concentrator (1) onto the hairdryer (5).
- To disconnect the concentrator, pull it off the hairdryer.

2 Adjust the switch (2) to your preference.

Setting	Temperature and speed	Good for:
II	Hot and strong airflow	Fast drying
2	Warm and gentle airflow	Gentle drying
❄	Cool airflow	Fixing your style

3 Switch to ○ to switch off the appliance.

After use:

1 Switch off the appliance and unplug it.
2 Place it on a heat-resistant surface until it cools down.
3 Clean the appliance by damp cloth.
4 Fold the appliance (4).
5 Keep it in a safe and dry place, free of dust. You can also hang it with the hanging loop (3).

3 Guarantee and service

If you need information e.g. about replacement of an attachment or if you have a problem, please visit the Philips website at www.philips.com/support or contact the Philips Customer Care Centre in your country (you find its phone number in the worldwide guarantee leaflet). If there is no Consumer Care Centre in your country, go to your local Philips dealer.

Dansk

Tillykke med dit køb, og velkommen til Philips! Hvis du vil have fuldt udbytte af den support, som Philips tilbyder, kan du registrere dit produkt på www.philips.com/welcome.

1 Vigtigt

Læs denne brugervejledning grundigt, for du tager apparatet i brug, og opbevar den til senere brug.

- ADVARSEL: Anvend ikke dette apparat i nærheden af vand.
- Hvis du anvender apparatet i badeværelset, skal du trække stikket ud efter brug, da vand udgør en risiko, selvom apparatet er slukket.
- ADVARSEL: Brug ikke dette apparat i nærheden af badekar, brusekabiner, kummer eller andre kar, der indeholder vand.
- Tag altid stikket ud, efter du har brugt apparatet.
- Hvis apparatet bliver overophedet, slukker det automatisk. Tag stikket ud af stikkontakten, og lad apparatet afkole i et par minutter. For du tænder apparatet igen, skal du kontrollere gitrene for at sikre, at de ikke er blokeret af fnug, hår osv.
- Hvis netledningen er beskadiget, skal den af sikkerhedsmæssige årsager udskiftes af Philips, af et servicecenter, der er godkendt af Philips, eller af personer med tilsvarende kvalifikationer.
- Dette apparat kan bruges af børn fra 8 år og opefter og af personer med reducerede fysiske, sensoriske eller mentale evner eller manglende erfaring og viden, hvis de er blevet instrueret i sikker brug af apparatet og forstår de medfølgende risici. Lad ikke børn lege med apparatet. Rengøring og vedligeholdelse må ikke foretages af børn uden opsyn.
- Som en ekstra sikkerhedsforanstaltning anbefales det, at installationen til badeværelset er forsynet med et HFI-relæ, der ikke overstiger 30mA. Kontakt eventuelt en el-installator.
- Stik aldrig metalgenstande ind i luftgitrene, da dette kan give elektrisk stod.
- Blokér aldrig luftgitrene.
- For du tilslutter apparatet, skal du sikre dig, at den spænding, der er angivet på apparatet, svarer til den lokale spænding.
- Brug ikke apparatet til andre formål end dem, der er beskrevet i vejledningen.
- Brug ikke apparatet på kunstigt hår.
- Hold konstant opsyn med apparatet, når det er sluttet til stikkontakten.
- Brug aldrig tilbehør eller dele fra andre fabrikanter eller tilbehør/dele, som ikke specifikt er anbefalet af Philips. Hvis du anvender en sådan type tilbehør eller dele, annulleres garantien.
- Du må ikke sno hovedledningen rundt om apparatet.
- Læg aldrig apparatet væk, for det er helt afkoleet.
- Reparation og eftersyn af apparatet skal altid foretages på et autoriseret Philips-serviceværksted. Reparation udført af ukvalificeret personale kan medføre ekstremt farlige situationer for brugeren.

Elektromagnetiske felter (EMF)

Dette Philips-apparat overholder alle branchens gældende standarder og regler angående eksponering for elektromagnetiske felter.

Genbrug

– Dette symbol betyder, at dette produkt ikke må bortskaffes sammen med almindeligt husholdningsaffald (2012/19/EU).
– Følg dit lands regler for særskilt indsamling af elektriske og elektroniske produkter. Korrekt bortskaffelse er med til at forhindre negativ påvirkning af miljøet og menneskers helbred.

2 Torring af håret

1 Sæt stikket i stikkontakten.
- Ønsker du præcis torring, skal du sætte koncentratoren (1) på hårtorreren (5).
- Du frakobler koncentratoren ved at trække den af hårtorreren.

2 Juster kontakten (2), som du har lyst.

Indstilling	Temperatur og hastighed	Godt til:
II	Meget varm og kraftig luftstrom	Hurtig torring
2	Varm og blid luftstrom	Blid torring
❄	Kold luftstrom	Styling af frisuren

3 Skift til ○ for at slukke for apparatet.

Efter brug:

1 Sluk for apparatet, og tag stikket ud af stikkontakten.
2 Placer det på en overflade, der kan tåle varme, mens det koler ned.
3 Rengør apparatet med en fugtig klud.
4 Fold apparatet sammen (4).
5 Opbevar det på et sikkert og tørt sted, der er frit for støv. Du kan også hænge det op i ophængningsstroppen (3).

3 Garanti og service

Hvis du har behov for oplysninger, f.eks. om udskiftning af tilbehør, eller har et problem, kan du besøge Philips' websted på www.philips.com/support eller kontakte det lokale Philips-kundecenter (telefonnummeret findes i folderen "Worldwide Guarantee"). Hvis der ikke findes et kundecenter i dit land, bedes du kontakte din lokale Philips-forhandler.

Deutsch

Herzlichen Glückwunsch zu Ihrem Kauf und willkommen bei Philips! Um das Kundendienstangebot von Philips vollständig nutzen zu können, registrieren Sie Ihr Produkt unter www.philips.com/welcome.

1 Wichtig

Lesen Sie vor Gebrauch des Geräts die Bedienungsanleitung sorgfältig durch, und bewahren Sie es für die Zukunft auf.

- WARNUNG: Verwenden Sie dieses Gerät nicht in der Nähe von Wasser.
- Wenn das Gerät in einem Badezimmer verwendet wird, trennen Sie es nach dem Gebrauch von der Stromversorgung. Die Nähe zum Wasser stellt ein Risiko dar, sogar wenn das Gerät abgeschaltet ist.
- WARNUNG: Verwenden Sie das Gerät nicht in der Nähe von Badewannen, Duschen, Waschbecken oder sonstigen Behältern mit Wasser.
- Ziehen Sie nach jedem Gebrauch den Netzstecker aus der Steckdose.
- Bei Überhitzung wird das Gerät automatisch ausgeschaltet. Ziehen Sie den Stecker aus der Steckdose, und lassen Sie das Gerät einige Minuten lang abkühlen. Vergewissern Sie sich vor dem erneuten Einschalten, dass keine Flusen, Haare usw. die Gebläseöffnung blockieren.
- Um Gefährdungen zu vermeiden, darf ein defektes Netzkabel nur von einem Philips Service-Center, einer von Philips autorisierten Werkstatt oder einer ähnlich qualifizierten Person durch ein Original-Ersatzkabel ersetzt werden.
- Dieses Gerät kann von Kindern ab 8 Jahren und Personen mit verringerten physischen, sensorischen oder psychischen Fähigkeiten oder Mangel an Erfahrung und Kenntnis verwendet werden, wenn sie bei der Verwendung beaufsichtigt werden oder Anweisung zum sicheren Gebrauch des Geräts erhalten und die Gefahren verstanden haben. Kinder dürfen nicht mit dem Gerät spielen. Die Reinigung und Wartung darf nicht von Kindern ohne Aufsicht durchgeführt werden.
- Der Einbau einer Fehlerstromschutzeinrichtung in dem Stromkreis, der das Badezimmer versorgt, bietet zusätzlichen Schutz. Dieses Gerät muss über einen Nennauslösestrom von maximal 30 mA verfügen. Bei Fragen wenden Sie sich an Ihren Installateur.
- Führen Sie keine Metallgegenstände in die Lufteinlass- oder Gebläseöffnung ein, da dies zu Stromschlägen führen kann.
- Halten Sie Lufteinlassgitter und Gebläseöffnung immer frei.
- Bevor Sie das Gerät an eine Steckdose anschließen, überprüfen Sie, ob die auf dem Gerät angegebene Spannung mit der Netzspannung vor Ort übereinstimmt.
- Verwenden Sie das Gerät nie für andere als in dieser Bedienungsanleitung beschriebene Zwecke.
- Verwenden Sie das Gerät nicht zum Trocknen von Kunsthaar.
- Wenn das Gerät an eine Steckdose angeschlossen ist, lassen Sie es zu keiner Zeit unbeaufsichtigt.
- Verwenden Sie niemals Zubehör oder Teile, die von Drittherstellern stammen bzw. nicht von Philips empfohlen werden. Wenn Sie diese(s) Zubehör oder Teile verwenden, erlischt Ihre Garantie.
- Wickeln Sie das Netzkabel nicht um das Gerät.
- Lassen Sie das Gerät abkühlen, bevor Sie es wegräumen.
- Geben Sie das Gerät zur Überprüfung bzw. Reparatur stets an ein von Philips autorisiertes Service-Center. Eine Reparatur durch unqualifizierte Personen kann zu einer hohen Gefährdung für den Verbraucher führen.

Elektromagnetische Felder (EMF)

Dieses Philips Gerät erfüllt sämtliche Normen und Regelungen bezüglich der Exposition in elektromagnetischen Feldern.

Recycling

– Dieses Symbol bedeutet, dass das Produkt nicht mit dem normalen Hausmüll entsorgt werden kann (2012/19/EU).
1 Altgeräte können kostenlos an geeigneten Rücknahmestellen abgegeben werden.
2 Diese werden dort fachgerecht gesammelt oder zur Wiederverwendung vorbereitet. Altgeräte können Schadstoffe enthalten, die der Umwelt und der menschlichen Gesundheit schaden können. Enthaltene Rohstoffe können durch ihre Wiederverwertung einen Beitrag zum Umweltschutz leisten.
3 Die Löschung personenbezogener Daten auf den zu entsorgenden Altgeräten muss vom Endnutzer eigenverantwortlich vorgenommen werden.
4 Hinweise für Verbraucher in Deutschland: Die in Punkt 1 genannte Rückgabe ist gesetzlich vorgeschrieben. Sammel- und Rücknahmestellen in Deutschland: https://www.stiftung-ear.de/

2 Haare trocknen

1 Verbinden Sie das Netzkabel mit einer Steckdose.
- Setzen Sie für präzises Trocknen die Stylingdüse (1) auf den Haartrockner (5).
- Zum Abnehmen wird die Stylingdüse einfach vom Haartrockner abgezogen.

2 Stellen Sie den Schalter (2) gemäß Ihren gewünschten Einstellungen ein.

Einstellung	Temperatur und Geschwindigkeit	Wirkung:
II	Heißer und starker Luftstrom	Schnelles Trocknen
2	Warmer und sanfter Luftstrom	Sanftes Trocknen
❄	Kaltluft	Fixieren der Frisur

3 Schalten Sie auf ○, um das Gerät auszuschalten.

Nach der Verwendung:

1 Schalten Sie das Gerät aus, und ziehen Sie den Netzstecker aus der Steckdose.
2 Legen Sie das Gerät auf eine hitzebeständige Unterlage, und lassen Sie es abkühlen.
3 Reinigen Sie das Gerät mit einem feuchten Tuch.
4 Klappen Sie das Gerät zusammen (4).
5 Bewahren Sie das Gerät an einem sicheren, trockenen und staubfreien Ort auf. Sie können es auch an der Aufhängeöse (3) aufhängen.

3 Garantie und Kundendienst

Benötigen Sie weitere Informationen, z. B. zu einem Ersatz eines Aufsatzes, oder treten Probleme auf, besuchen Sie die Philips Website unter www.philips.com/support, oder setzen Sie sich mit dem Philips Service-Center in Ihrem Land in Verbindung (Telefonnummer siehe Garantieschrift). Sollte es in Ihrem Land kein Service-Center geben, wenden Sie sich bitte an Ihren lokalen Philips Händler.

Ελληνικά

Συγχαρητήρια για την αγορά σας και καλωσορίσατε στη Philips! Για να επωφεληθείτε πλήρως από την υποστήριξη που παρέχει η Philips, καταχωρήστε το προϊόν σας στην ιστοσελίδα www.philips.com/welcome.

1 Σημαντικό

Διαβάστε το παρόν εγχειρίδιο χρήσης προτού χρησιμοποιήσετε τη συσκευή και κρατήστε το για μελλοντική αναφορά.

- ΠΡΟΕΙΔΟΠΟΙΗΣΗ: Μην χρησιμοποιείτε αυτήν τη συσκευή κοντά σε νερό.
- Όταν χρησιμοποιείτε τη συσκευή στο μπάνιο, αποσυνδέετέ την από την πρίζα μετά τη χρήση καθώς η εγγύτητα με νερό αποτελεί κίνδυνο ακόμα και όταν η συσκευή είναι απενεργοποιημένη.
- ΠΡΟΕΙΔΟΠΟΙΗΣΗ: Μην χρησιμοποιείτε αυτήν τη συσκευή κοντά σε μπανιέρες, ντουζιέρες, νιπτήρες ή άλλου είδους σκεύη που περιέχουν νερό.
- Αποσυνδέετε πάντα τη συσκευή από την πρίζα μετά από κάθε χρήση.
- Αν η συσκευή υπερθερμανθεί, απενεργοποιείται αυτόματα. Αποσυνδέστε τη συσκευή από την πρίζα και αφήστε τη να κρυώσει για μερικά λεπτά. Πριν ενεργοποιήσετε ξανά τη συσκευή, ελέγξτε τις γρίλιες ώστε να βεβαιωθείτε ότι δεν έχουν μπλοκάρει από χνούδια, τρίχες κ.λπ.
- Αν το καλώδιο υποστεί φθορά, θα πρέπει να αντικατασταθεί από ένα κέντρο επισκευών εξουσιοδοτημένο από τη Philips ή από εξίσου ειδικευμένα άτομα προς αποφυγή κινδύνου.
- Αυτή η συσκευή μπορεί να χρησιμοποιηθεί από παιδιά από 8 ετών και πάνω και από άτομα με περιορισμένες σωματικές, αισθητήριες ή διανοητικές ικανότητες ή από άτομα χωρίς εμπειρία και γνώση, με την προϋπόθεση ότι τη χρησιμοποιούν υπό επιτήρηση ή ότι έχουν λάβει οδηγίες σχετικά με την ασφαλή της χρήση και κατανοούν τους ενεχόμενους κινδύνους. Τα παιδιά δεν πρέπει να παίζουν με τη συσκευή. Τα παιδιά δεν πρέπει να καθαρίζουν και να συντηρούν τη συσκευή χωρίς επιτήρηση.
- Για επιπλέον προστασία, σας συνιστούμε να εγκαταστήσετε ένα μηχανισμό προστασίας από διαρροή ρεύματος (RCD) στο ηλεκτρικό κύκλωμα που τροφοδοτεί το μπάνιο σας. Αυτός ο μηχανισμός δεν θα πρέπει να έχει διαβαθμισμένη τιμή παραμένοντος ρεύματος λειτουργίας υψηλότερη από 30mA. Για περαιτέρω πληροφορίες, συμβουλευτείτε τον ηλεκτρολόγο σας.
- Μην τοποθετείτε μεταλλικά αντικείμενα μέσα στις γρίλιες, για να αποφύγετε τον κίνδυνο ηλεκτροπληξίας.
- Μην φράζετε ποτέ τις γρίλιες αέρα.
- Προτού συνδέσετε τη συσκευή, βεβαιωθείτε ότι η τάση που αναγράφεται στη συσκευή αντιστοιχεί στην τοπική τάση ρεύματος.
- Μην χρησιμοποιείτε τη συσκευή για κανένα άλλο σκοπό εκτός από αυτόν που περιγράφεται στο παρόν εγχειρίδιο.
- Μην χρησιμοποιείτε τη συσκευή σε τεχνητά μαλλιά.
- Όταν η συσκευή είναι συνδεδεμένη στην πρίζα, μην την αφήνετε χωρίς παρακολούθηση.
- Μην χρησιμοποιείτε ποτέ εξαρτήματα ή μέρη από άλλους κατασκευαστές ή που δεν συνιστώνται ρητά από τη Philips. Εάν χρησιμοποιήσετε τέτοια εξαρτήματα ή μέρη, η εγγύησή σας καθίσταται άκυρη.
- Μην τυλίγετε το καλώδιο γύρω από τη συσκευή.
- Περιμένετε έως ότου κρυώσει η συσκευή για να την αποθηκεύσετε.
- Για έλεγχο ή επισκευή της συσκευής, να απευθύνεστε πάντα σε ένα εξουσιοδοτημένο κέντρο επισκευών της Philips. Η επισκευή από μη εξουσιοδοτημένα άτομα μπορεί να αποβεί άκρως επικίνδυνη για το χρήστη.

Ηλεκτρομαγνητικά πεδία (EMF)

Η συγκεκριμένη συσκευή της Philips συμμορφώνεται με όλα τα ισχύοντα πρότυπα και τους κανονισμούς σχετικά με την έκθεση σε ηλεκτρομαγνητικά πεδία.

Ανακύκλωση

- Αυτό το σύμβολο υποδεικνύει ότι το παρόν προϊόν δεν πρέπει να απορρίπτεται μαζί με κανονικά οικιακά απορρίμματα (2012/19/ΕΕ).
- Ακολουθήστε τους κανονισμούς της χώρας σας για την ξεχωριστή συλλογή των ηλεκτρικών και ηλεκτρονικών προϊόντων. Η σωστή απόρριψη συμβάλλει στην αποφυγή αρνητικών επιπτώσεων για το περιβάλλον και την ανθρώπινη υγεία.

2 Στεγνώστε τα μαλλιά σας

1 Βάλτε το βύσμα σε μια υποδοχή τροφοδοσίας ρεύματος.
- Για να στεγνώσετε με ακρίβεια συγκεκριμένα σημεία, προσαρτήστε το στόμιο (1) στο σεσουάρ (5).
- Για να αποσυνδέσετε το στόμιο, τραβήξτε το από το πιστολάκι.

2 Ρυθμίστε τον διακόπτη (2) σύμφωνα με τις προτιμήσεις σας.

Ρύθμιση	Θερμοκρασία και ταχύτητα	Ιδανική για:
II	Πολύ ζεστή και δυνατή ροή αέρα	Γρήγορο στέγνωμα
2	Ζεστή και ήπια ροή αέρα	Ήπιο στέγνωμα
❄	Ροή κρύου αέρα	Φορμάρισμα

3 Επιλέξτε ○ για να απενεργοποιήσετε τη συσκευή.

Μετά τη χρήση:

1 Απενεργοποιήστε τη συσκευή και βγάλτε την από την πρίζα.
2 Τοποθετήστε την σε μια θερμοανθεκτική επιφάνεια μέχρι να κρυώσει.
3 Καθαρίστε τη συσκευή με ένα υγρό πανί.
4 Διπλώστε τη συσκευή (4).
5 Διατηρήστε τη σε ασφαλές και ξηρό μέρος, προστατευμένο από τη σκόνη. Μπορείτε επίσης να την κρεμάσετε από το γαντζάκι (3).

3 Εγγύηση και επισκευή

Αν χρειάζεστε πληροφορίες π.χ. για την αντικατάσταση κάποιου εξαρτήματος ή αν αντιμετωπίζετε κάποιο πρόβλημα, επισκεφθείτε τον ιστότοπο της Philips στη διεύθυνση www.philips.com/support ή επικοινωνήστε με το Τμήμα Εξυπηρέτησης Πελατών της Philips στη χώρα σας (θα βρείτε το τηλέφωνο στο φυλλάδιο της διεθνούς εγγύησης). Αν δεν υπάρχει Κέντρο Εξυπηρέτησης Καταναλωτών της Philips στη χώρα σας, απευθυνθείτε στον τοπικό αντιπρόσωπο της Philips.

Español

Le felicitamos por su compra y le damos la bienvenida a Philips. Para poder beneficiarse por completo de la asistencia que ofrece Philips, regístre el producto en www.Philips.com/welcome.

1 Importante

Antes de usar el aparato, lea atentamente este manual de usuario y consérvelo por si necesitara consultarlo en el futuro.

- ADVERTENCIA: No utilice este aparato cerca del agua.
- Si utiliza el aparato en el cuarto de baño, desenchúfelo después de usarlo. La proximidad de agua representa un riesgo, aunque el aparato esté apagado.
- ADVERTENCIA: No utilice este aparato cerca del agua ni cerca de bañeras, duchas, cubetas u otros recipientes que contengan agua.
- Desenchufe siempre el aparato después de usarlo.
- Si el aparato se calienta en exceso, se apaga automáticamente. Desenchufe el aparato y deje que se enfríe durante unos minutos. Antes de encender de nuevo el aparato, compruebe las rejillas para asegurarse de que no estén obstruidas con pelusas, pelos, etc.
- Si el cable de alimentación está dañado, debe ser sustituido por Philips o por un centro de servicio autorizado por Philips, con el fin de evitar situaciones de peligro.
- Este aparato puede ser usado por niños a partir de ocho años, por personas con capacidad física, psíquica o sensorial reducida y por quienes no tengan los conocimientos y la experiencia necesarios siempre que lo hagan bajo supervisión o hayan recibido instrucciones sobre cómo utilizar el aparato de forma segura y conozcan los riesgos que conlleva su uso. No permita que los niños jueguen con el aparato. Los niños no deben llevar a cabo la limpieza ni el mantenimiento a menos que lo hagan bajo supervisión.
- Como protección adicional, aconsejamos que instale en el circuito que suministre al cuarto de baño un dispositivo de corriente residual (RCD). Este RCD debe tener una corriente operacional residual que no exceda de 30 mA. Consulte a su electricista.
- Para evitar descargas eléctricas, no introduzca objetos metálicos por las rejillas de aire.
- No bloquee nunca las rejillas del aire.
- Antes de enchufar el aparato, compruebe que el voltaje indicado en el mismo se corresponde con el voltaje de la red eléctrica local.
- No utilice este aparato para otros fines distintos a los descritos en este manual.
- No utilice el aparato sobre cabello artificial.
- Nunca deje el aparato sin vigilancia cuando esté enchufado a la red eléctrica.
- No utilice nunca accesorios ni piezas de otros fabricantes o que Philips no recomiende específicamente. Si lo hace, quedará anulada su garantía.
- No enrolle el cable de alimentación alrededor del aparato.
- Espere a que se enfríe el aparato antes de guardarlo.
- Lleve siempre el aparato a un centro de servicio autorizado por Philips para su comprobación y reparación. Las reparaciones llevadas a cabo por personal no cualificado pueden dar lugar a situaciones extremadamente peligrosas para el usuario.

Campos electromagnéticos (CEM)

Este aparato de Philips cumple los estándares y las normativas aplicables sobre exposición a campos electromagnéticos.

Reciclaje

- Este símbolo significa que este producto no debe desecharse con la basura normal del hogar (2012/19/UE).
- Siga la normativa de su país con respecto a la recogida de productos eléctricos y electrónicos. El correcto desecho de los productos ayuda a evitar consecuencias negativas para el medioambiente y la salud humana.

2 Secado del cabello

1 Enchufe la clavija a una toma de corriente.
- Para un secado preciso, coloque la boquilla concentradora (1) en el secador (5).
- Para quitar la boquilla concentradora del secador, tire de ella.

2 Coloque el botón (2) en la posición que desee.

Posición	Temperatura y velocidad	Bueno para:
II	Flujo de aire fuerte y caliente	Secado rápido
2	Flujo de aire delicado y caliente	Secado suave
❄	Flujo de aire frío	Fijación del peinado

3 Cambie a ○ para apagar el aparato.

Después del uso:

1 Apague el aparato y desenchúfelo.
2 Colóquelo en una superficie resistente al calor hasta que se enfríe.
3 Limpie el aparato con un paño húmedo.
4 Pliegue el aparato (4).
5 Guárdelo en un lugar seco, seguro y sin polvo. También puede colgarlo por su anilla (3).

3 Garantía y servicio

Si necesita información por ejemplo, sobre la sustitución de una pieza o si tiene algún problema, visite la página Web de Philips en www.philips.com/support o póngase en contacto con el Servicio de Atención al Cliente de Philips en su país (hallará el número de teléfono en el folleto de la garantía). Si no hay servicio de atención al cliente en su país, diríjase al distribuidor Philips local.

Secador de pelo, 220-240 Vac, 50-60 Hz, 1000-1200 W, Class II

El enchufe macho de conexión debe ser conectado solamente a un enchufe hembra de las mismas características técnicas del enchufe en materia

Suomi

Olet tehnyt erinomaisen valinnan ostaessasi Philipsin laitteen. Saat parhaan mahdollisen hyödyn Philipsin palveluista rekisteröimällä tuotteen osoitteessa www.philips.com/welcome.

1 Tärkeää

Lue tämä käyttöopas ennen laitteen käyttämistä ja säilytä se myöhempää käyttöä varten.

- VAROITUS: Älä käytä tätä laitetta veden lähellä.
- Jos käytät laitetta kylpyhuoneessa, irrota pistoke pistorasiasta käytön jälkeen, sillä laitteessa on jännitettä, vaikka virta olisi katkaistu.
- VAROITUS: älä käytä laitetta kylpyammeen, suihkun, altaan tai muiden vesiastioiden lähellä.
- Irrota pistoke pistorasiasta aina käytön jälkeen.
- Jos laite kuumenee liikaa, virta katkeaa automaattisesti. Irrota laite pistorasiasta ja anna sen jäähtyä muutama minuutti. Ennen kuin käynnistät laitteen uudelleen, tarkasta, ettei ritilään ole kertynyt esimerkiksi nukkaa tai hiuksia.
- Jos virtajohto on vahingoittunut, vaihdata se oman turvallisuutesi vuoksi Philipsin valtuuttamassa huoltoliikkeessä tai muulla ammattitaitoisella korjaajalla.
- Laitetta voivat käyttää myös yli 8-vuotiaat lapset ja henkilöt, joiden fyysinen tai henkinen toimintakyky on rajoittunut tai joilla ei ole kokemusta tai tietoa laitteen käytöstä, jos heitä on neuvottu laitteen turvallisesta käytöstä tai jotkin on turvallisen käytön edellyttämä valvonta ja jos he ymmärtävät laitteeseen liittyvät vaarat. Lasten ei pidä leikkiä laitteella. Lasten ei saa antaa puhdistaa tai huoltaa laitetta ilman valvontaa.
- Lisäksi suosittelemme asentamaan kylpyhuoneen pistorasiaan jäännösvirtalaitteen (RCD). Jäännösvirtalaitteen jäännösvirran on oltava alle 30mA. Lisätietoja saat asentajalta.
- Älä työnnä ilmanotto- tai ilmanpoistoaukkoihin metalliesineitä, ettei saa sähköiskua.
- Ilmanotto- ja ilmanpoistoritilöitä ei saa peittää.
- Varmista ennen laitteen liittämistä, että laitteeseen merkitty jännite vastaa paikallista jännitettä.
- Älä käytä laitetta muuhun kuin tässä oppaassa kuvattuun tarkoitukseen.
- Älä käytä laitetta hiuslisäkkeisiin.
- Kun laite on liitetty pistorasiaan, älä jätä sitä ilman valvontaa.
- Älä koskaan käytä muita kuin Philipsin valmistamia tai suosittelemia lisävarusteita tai -osia. Jos käytät muita osia, takuu ei ole voimassa.
- Älä kierrä virtajohtoa laitteen ympärille.
- Anna laitteen jäähtyä ennen säilytykseen asettamista.
- Toimita laite vianmääritystä ja korjaamista varten Philipsin valtuuttamaan huoltoliikkeeseen. Asiantuntematon korjaus saattaa aiheuttaa vaaratilanteita laitteen käyttäjälle.

Sähkömagneettiset kentät (EMF)

Tämä Philips-laite vastaa kaikkia sähkömagneettisia kenttiä (EMF) koskevia standardeja ja säännöksiä.

Kierrätys

- Tämä merkki tarkoittaa, että tätä tuotetta ei saa hävittää tavallisen kotitalousjätteen mukana (2012/19/EU).
- Noudata oman maasi paikallisia sähkö- ja elektroniikkalaitteiden eriliistä keräystä koskevia sääntöjä. Asianmukainen hävittäminen auttaa ehkäisemään ympäristölle ja ihmisille mahdollisesti koituvia haittavaikutuksia.

2 Hiusten kuivaaminen

1 Liitä virtapistoke pistorasiaan.
- Voit kohdistaa kuivausta kiinnittämällä keskityssuuttimen (1) hiustenkuivaimeen (5).
- Voit irrottaa suuttimen vetämällä sen irti hiustenkuivaimesta.

2 Säädä kytkin (2) haluamaasi asentoon.

Asetus	Lämpötila ja nopeus	Käyttö:
II	Kuuma ja voimakas ilmavirta	Nopea kuivaaminen
2	Lämmin ja kevyt ilmavirta	Hellä kuivaaminen
❄	Kylmä ilmavirta	Tyylisi korjaaminen

3 Käännä kytkin asentoon ○, kun haluat katkaista laitteesta virran.

Käytön jälkeen:

1 Katkaise laitteesta virta ja irrota pistoke pistorasiasta.
2 Anna sen jäähtyä lämmönkestävällä alustalla.
3 Puhdista laite kosteella liinalla.
4 Taittele laite kokoon (4).
5 Säilytä laitetta turvallisessa, kuivassa ja pölyttömässä paikassa. Laitteen voi myös asettaa roikkumaan ripustuslenkistään (3).

3 Takuu ja huolto

Jos haluat lisätietoja esimerkiksi lisäosan vaihtamisesta tai laitteen suhteen on ongelmia, käy Philipsin Internet-sivuilla osoitteessa www.philips.com/support tai ota yhteyttä Philipsin maakohtaiseen asiakaspalveluun (puhelinnumero on maailmanlaajuisessa takuulehtisessä). Jos maassasi ei ole kuluttajapalvelukeskusta, ota yhteys paikalliseen Philips-jälleenmyyjään.

Français

Félicitations pour votre achat et bienvenue dans le monde de Philips ! Pour profiter pleinement de l'assistance offerte par Philips, enregistrez votre appareil à l'adresse suivante : www.philips.com/welcome.

1 Important

Lisez attentivement ce mode d'emploi avant d'utiliser l'appareil et conservez-le pour un usage ultérieur.

- AVERTISSEMENT : N'utilisez pas cet appareil à proximité d'une source d'eau.
- Si vous utilisez l'appareil dans une salle de bains, débranchez-le après utilisation car la proximité d'une source d'eau constitue un risque, même lorsque l'appareil est hors tension.
- AVERTISSEMENT : n'utilisez pas l'appareil près d'une baignoire, d'une douche, d'un lavabo ni de tout autre récipient contenant de l'eau.
- Débranchez toujours l'appareil après utilisation.
- Lorsque l'appareil est en surchauffe, il se met automatiquement hors tension. Débranchez l'appareil et laissez-le refroidir quelques minutes. Avant de remettre l'appareil sous tension, assurez-vous que les grilles ne sont pas obstruées par de la poussière, des cheveux, etc.
- Si le cordon d'alimentation est endommagé, il doit être remplacé par Philips, par un Centre Service Agréé Philips ou par un technicien qualifié afin d'éviter tout accident.
- Cet appareil peut être utilisé par des enfants âgés de 8 ans ou plus, des personnes dont les capacités physiques, sensorielles ou intellectuelles sont réduites ou des personnes manquant d'expérience et de connaissances, à condition que ces enfants ou personnes soient sous surveillance ou qu'ils aient reçu des instructions quant à l'utilisation sécurisée de l'appareil et qu'ils aient pris connaissance des dangers encourus. Les enfants ne doivent pas jouer avec l'appareil. Le nettoyage et l'entretien ne doivent pas être réalisés par des enfants sans surveillance.
- Pour plus de sécurité, il est conseillé de brancher l'appareil sur une prise de courant protégée par un disjoncteur différentiel de 30 mA dans la salle de bains. Demandez conseil à votre électricien.
- N'insérez aucun objet métallique dans les grilles d'air au risque de vous électrocuter.
- N'obstruez jamais les grilles d'air.
- Avant de brancher l'appareil, assurez-vous que la tension indiquée sur l'appareil correspond bien à la tension secteur locale.
- N'utilisez pas l'appareil dans un autre but que celui qui est indiqué dans ce manuel.
- N'utilisez pas l'appareil sur cheveux artificiels.
- Lorsque l'appareil est sous tension, ne le laissez jamais sans surveillance.
- N'utilisez jamais d'accessoires ou de pièces d'un autre fabricant ou n'ayant pas été spécifiquement recommandés par Philips. L'utilisation de ce type d'accessoires ou de pièces entraîne l'annulation de la garantie.
- N'enroulez pas le cordon d'alimentation autour de l'appareil.
- Attendez que l'appareil ait refroidi avant de le ranger.
- Confiez toujours l'appareil à un Centre Service Agréé Philips pour vérification ou réparation. Toute réparation par une personne non qualifiée peut s'avérer dangereuse pour l'utilisateur.

Champs électromagnétiques (CEM)

Cet appareil Philips est conforme à toutes les normes et à tous les règlements applicables relatifs à l'exposition aux champs électromagnétiques.

Recyclage

- Ce symbole signifie que ce produit ne doit pas être mis au rebut avec les ordures ménagères (2012/19/UE).
- Respectez les règles en vigueur dans votre pays pour la mise au rebut des produits électriques et électroniques. Une mise au rebut correcte contribue à préserver l'environnement et la santé.

2 Séchage des cheveux

1 Branchez la fiche sur la prise d'alimentation.
- Pour un séchage précis, fixez le concentrateur d'air (1) sur le sèche-cheveux (5).
- Détachez le concentrateur d'air en le retirant du sèche-cheveux.

2 Réglez le commutateur (2) selon vos préférences.

Réglage	Température et vitesse	Parfait pour :
II	Flux d'air chaud et fort

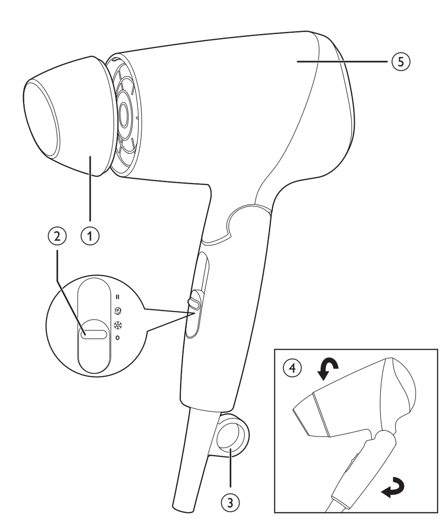

Recikliranje

- Ovaj simbol naznačuje da se proizvod ne smije odlagati s uobičajenim otpadom iz kućanstva. (2012/19/EU).
- Poštujte propise svoje države o zasebnom prikupljanju električnih i elektroničkih proizvoda. Ispravno odlaganje pridonosi sprječavanju negativnih posljedica po okoliš i ljudsko zdravlje.

2 Sušenje kose

1 Umetnite utikač u utičnicu.
- Za precizno sušenje pričvrstite usmjerivač (①) na sušilo za kosu (⑤).
- Kako biste odvojili usmjerivač, povucite ga sa sušila za kosu.

2 Prilagodite prekidač (②) prema željama.

Postavka	Temperatura i brzina	Dobro za:
II	Jak protok vrućeg zraka	Brzo sušenje
Ⓟ	Blagi mlaz toplog zraka	Nježno sušenje
❄	Mlaz hladnog zraka	Fiksiranje frizure

3 Prebacite na ○ kako biste isključili aparat.

Nakon uporabe:
1 Isključite aparat i iskopčajte ga.
2 Stavite ga na površinu otpornu na toplinu dok se ne ohladi.
3 Očistite aparat vlažnom krpom.
4 Sklopite aparat (④).
5 Čuvajte aparat na sigurnom i suhom mjestu gdje nema prašine. Možete ga i objesiti koristeći petlju za vješanje (③).

3 Jamstvo i servis

Ako su vam potrebne informacije, npr. o zamjeni nastavka, ili imate problem, posjetite web-stranicu tvrtke Philips na www.philips.com/support ili se obratite centru za korisničku podršku tvrtke Philips u svojoj državi (telefonski broj nalazi se u međunarodnom jamstvenom listu). Ako u vašoj državi ne postoji centar za korisničku podršku, obratite se lokalnom prodavaču proizvoda tvrtke Philips.

Magyar

Köszönjük, hogy Philips terméket vásárolt, és üdvözöljük a Philips világában! A Philips által biztosított teljes körű támogatáshoz regisztrálja termékét a www.philips.com/welcome oldalon.

1 Fontos tudnivalók

A készülék első használata előtt figyelmesen olvassa el a felhasználói kézikönyvet, és őrizze meg későbbi használatra.
- FIGYELMEZTETÉS: Soha ne használja a készüléket víz közelében.
- Ha fürdőszobában használja a készüléket, használat után húzza ki a csatlakozódugót a fali aljzatból, mivel a víz még kikapcsolt készülék esetén is veszélyforrást jelent.
- FIGYELMEZTETÉS: Ne használja a készüléket fürdőkád, zuhanyzó, mosdókagyló vagy egyéb, folyadékkal teli edény közelében.
- Használat után mindig húzza ki dugót az aljzatból.
- Túlhevülés esetén a készülék automatikusan kikapcsol. Húzza ki a készülék csatlakozódugóját a fali aljzatból, és néhány percig hagyja hűlni. Mielőtt újra bekapcsolná a készüléket, ellenőrizze a szellőzőrácsot, hogy haj, szösz stb. nem akadályozza-e a levegő áramlását.
- Ha a hálózati kábel meghibásodott, a kockázatok elkerülése érdekében azt egy Philips szakszervizben, vagy hivatalos szakszervizben ki kell cserélni.
- A készüléket 8 éven felüli gyermekek, illetve csökkent fizikai, érzékelési vagy szellemi képességekkel rendelkező, vagy a készülék működtetésében járatlan személyek is használhatják, amennyiben ezt felügyelet mellett teszik, illetve ismerik a készülék biztonságos működtetésének módját és az azzal járó veszélyeket. Ne engedje, hogy gyermekek játsszanak a készülékkel. Gyermekek felügyelet nélkül nem tisztíthatják a készüléket és nem végezhetnek felhasználói karbantartást rajta.
- A még nagyobb védelem érdekében ajánlott egy hibaáram-védőkapcsoló (RCD) beépítése a fürdőszobát ellátó áramkörbe. Ez a kapcsoló max. 30 mA névleges hibaáramot nem lépheti túl. További tanácsot szakembertől kaphat.
- Az áramütés veszélyének elkerülése érdekében ne helyezzen fémtárgyat a levegőrácsokba.
- Soha ne fedje le a levegő bemeneti rácsot.
- Mielőtt csatlakoztatná a készüléket, ellenőrizze, hogy az azon feltüntetett feszültség megegyezik-e a helyi hálózati feszültséggel.
- Csak a kézikönyvben meghatározott rendeltetés szerint használja a készüléket.
- Ne használja a készüléket műhajhoz vagy parókához.
- Ha a készülék csatlakoztatva van a feszültséghez, soha ne hagyja azt felügyelet nélkül.
- Ne használjon más gyártótól származó, vagy a Philips által jóvá nem hagyott tartozékot vagy alkatrészt. Ellenkező esetben a garancia érvényét veszti.
- Ne tekerje a hálózati csatlakozó kábelt a készülék köré.
- Mielőtt eltenné, várja meg, amíg a készülék lehűl.
- A használatot követően ne húzza meg a hálózati kábelt. A hálózati kábel fali aljzatból történő kihúzásakor mindig tartsa szorosan a csatlakozódugót.
- Ne működtesse a készüléket nedves kézzel.
- A készüléket kizárólag Philips hivatalos szakszervizbe vigye vizsgálatra, illetve javításra. A szakszerűtlen javítás a felhasználó számára különösen veszélyes lehet.

Elektromágneses mezők (EMF)

Ez a Philips készülék az elektromágneses terekre érvényes összes vonatkozó szabványnak és előírásnak megfelel.

Újrahasznosítás

- Ez a szimbólum azt jelenti, hogy a termék nem kezelhető normál háztartási hulladékként (2012/19/EU).
- Kövesse az országában érvényes, az elektromos és elektronikus készülékek hulladékkezelésére vonatkozó jogszabályokat. A megfelelő hulladékkezelés segítséget nyújt a környezettel és az emberi egészséggel kapcsolatos negatív következmények megelőzésében.

2 Hajszárítás

1 Csatlakoztassa a dugaszt a tápcsatlakozó aljzatba.
- A precíz hajszárítás érdekében csatlakoztassa a keskeny fúvócsövet (①) a hajszárítóra (⑤).
- A keskeny fúvócsövet a hajszárítóról lehúzva távolíthatja el.

2 Állítsa be a kapcsolót (②) az igénye szerint.

Beállítás	Hőmérséklet és sebesség	Elérhető általa:
II	Forró és erős légáram	Gyors szárítás
Ⓟ	Meleg és enyhe légáram	Gyengéd szárítás
❄	Hideg légáram	A frizura rögzítése

3 A készülék kikapcsolásához állítsa a kapcsolót ○ módba.

A használatot követően:
1 Kapcsolja ki a készüléket, és a csatlakozódugót húzza ki a fali aljzatból.
2 Helyezze a készüléket egy hőálló felületre, amíg az ki nem hűl.
3 A készüléket egy nedves ruhával tisztítsa.
4 Hajtsa össze a készüléket (④).
5 A készüléket száraz és portól mentes helyen tárolja. A készülék az akasztóhurokra (③) függesztve is tárolható.

3 Jótállás és szerviz

Ha információra van szüksége, pl. egy tartozék cseréjével kapcsolatban, vagy valamilyen probléma merül fel a használat során, látogasson el a Philips honlapjára (www.philips.com/support), vagy forduljon az adott ország Philips vevőszolgálatához (a telefonszámot megtalálja a világszerte érvényes garancialevélen). Ha országában nem működik ilyen vevőszolgálat, forduljon a Philips helyi szaküzletéhez.

Қазақша

Сатып алғаныңыз құтты болсын және Philips компаниясына қош келдіңіз! Philips ұсынатын қолдауды толық пайдалану үшін өнімді келесі торапта тіркеңіз: www.philips.com/welcome.

1 Маңызды ақпарат

Құралды қолданар алдында осы пайдаланушы нұсқаулығын мұқият оқып шығыңыз және болашақта анықтама құралы ретінде пайдалану үшін сақтап қойыңыз.
- ЕСКЕРТУ! Бұл құралды судың жанында пайдаланбаңыз.
- Жуынатын бөлмеде пайдаланып болғаннан кейін, құралды розеткадан ажыратыңыз. Себебі, құралдың өшірілген күйінде де суға жақын орналасуы қауіпті болып есептеледі.
- ЕСКЕРТУ! Құралды ванна, душ, бассейн немесе сумен толтырылған басқа заттардың жанында пайдаланбаңыз.
- Пайдаланып болғаннан кейін, құралды ток көзінен ажыратыңыз.
- Қатты қызып кетсе, құрал автоматты түрде өшеді. Құралды ток көзінен ажыратып, бірнеше минут бойы суытыңыз. Құралды қайтадан тоққа қосар алдында, ауа торын тексеріп, оның мамықпен, шашпен немесе т.б. заттармен жабылып қалмағанын тексеріңіз.
- Қуат сымы зақымданған болса, қауіпті жағдай орын алмауы үшін, оны тек Philips компаниясында, Philips мақұлдаған қызмет орталығында немесе білікті мамандар ауыстыруы керек.
- Бұл құрылғыны 8 және одан жоғары жастағы балалар мен физикалық, сезу немесе ойлау қабілеттері шектеулі не болмаса тәжірибесі және білімі аз адамдар қадағалаумен немесе құрылғыны қауіпсіз пайдалануға қатысты нұсқаулар алған және байланысты қауіптерді түсінген жағдайда пайдалана алады. Балалар құралмен ойнамауы керек. Тазалау және пайдаланушының қызмет көрсету жұмысын балалар бақылаусыз орындамауы керек.
- Қосымша қауіпсіздік үшін ваннаның электр желісіне қауіпсіздік мақсатында өшіріп құралын орнату ұсынылады. Бұл құралдың мөлшерленген жұмыс тогы 30 мА мәнінен аспауы керек. Орнатушыменен кеңесіңіз.
- Электр тоғы соқпауы үшін, ауа кіріп-шығатын торларға темір заттарды салмаңыз.
- Еш уақытта ауа кіріп-шығатын торларды бөгемеңіз.
- Құралды қосар алдында, онда көрсетілген кернеу жергілікті кернеуге сәйкес келетінін тексеріңіз.
- Құралды осы нұсқаулықта көрсетілмеген басқа мақсаттарға пайдаланбаңыз.
- Құралды жасанды шашқа пайдаланбаңыз.
- Розеткаға қосылып тұрғанда, құралды еш уақытта қадағалаусыз қалдырмаңыз.
- Басқа өндірушілер шығарған немесе Philips компаниясы нақты ұсынбаған қосалқы құралдар мен бөлшектерді пайдаланушы болмаңыз. Ондай қосалқы құралдар мен бөлшектерді пайдалансаңыз, құралдың кепілдігі өз күшін жояды.
- Қуат сымын құралға орамаңыз.
- Құралды жинап қоярдың алдында, оның сәл суығанын күтіңіз.
- Қолданғаннан кейін қуат сымынан ұстап тартпаңыз. Құрылғыны ток көзінен әрдайым штепсельдік ашасынан ұстап ажыратыңыз.
- Ылғал қолмен құралды пайдаланбаңыз.
- Тексеру немесе жөндеу үшін құралды тек қана Philips рұқсат еткен қызмет орталығына апарыңыз. Біліктілігі жоқ адамдардың жөндеуі пайдаланушыға өте қауіпті жағдай тудыруы мүмкін.

Электромагниттік өрістер (ЭМӨ)

Осы Philips құрылғысы электромагниттік өрістерге қатысты барлық қолданыстағы стандарттар мен ережелерге сәйкес келеді.

Қайта өңдеу

- Бұл таңба осы өнімді қалыпты тұрмыстық қалдықпен тастауға болмайтынын білдіреді (2012/19/EU).
- Электр және электрондық өнімдердің қалдықтарын бөлек жинау жөніндегі еліңіздің ережелерін сақтаңыз. Қоқысқа дұрыс тастау қоршаған ортаға және адам денсаулығына тиетін зиянды әсердің алдын алуға көмектеседі.

2 Шашты кептіру

1 Штепсельдік ұшты розеткаға қосыңыз.
- Жақсылап кептіру үшін концентраторды (①) шаш кептіргішке (⑤) жалғаңыз.
- Концентраторды ажырату үшін оны құралдан тартып алыңыз.

2 Қалауыңыз бойынша қосқышты (②) реттеңіз.

Параметр	Температура және жылдамдық	Келесі үшін қолайлы:
II	Ыстық және күшті ауа ағыны	Жылдам кептіру
Ⓟ	Жылы әрі жай ауа ағыны	Жай кептіру
❄	Салқын ауа ағыны	Үлгіні бекіту

3 Құралды өшіру үшін ○ режиміне ауысыңыз.

Пайдаланудан кейін:
1 Құралды өшіріп, розеткадан ажыратыңыз.
2 Оны әбден суығанша ыстыққа төзімді бетке қойыңыз.
3 Құралды дымқыл шүберекпен тазалаңыз.
4 Құрылғыны жинаңыз (④).
5 Құралды шаңы жоқ, құрғақ және қауіпсіз жерде сақтаңыз. Сондай-ақ, оны ілмегінен (③) іліп қоюға болады.

3 Кепілдік және қызмет көрсету

Егер қосымша бөлшекті ауыстыру туралы ақпарат алу керек болса немесе сізде шешілмеген мәселе болса, Philips компаниясының www.philips.com/support веб-торабына кіріңіз немесе еліңіздегі Philips тұтынушылар орталығымен байланысыңыз (ол нөмірді дүние жүзі бойынша берілетін кепілдік кітапшасынан алуға болады). Егер еліңізде тұтынушыларға қолдау көрсету орталығы болмаса, онда жергілікті Philips компаниясының дилеріне барыңыз.

Шаш кептіргіш

Тұрмыстық қажеттіліктерге арналған

Өндіруші: "Филипс Консьюмер Лайфстайл Б.В.", Туссендиепен 4, 9206 АД, Драхтен, Нидерланды.

Қытайда жасалған

Ресей және Кеденді Одақ территориясына импорттаушы: "ФИЛИПС" ЖШҚ, Ресей Федерациясы, 123022 Мәскеу қаласы, Сергей Макеев көшесі, 13-үй, тел. +7 495 961-1111

BHC010
Номиналды параметрлер: 220-240V~ 50-60 Hz 1000-1200 W

Сақтау шарттары, пайдалану			
Температура		Салыстырмалы ылғалдылық	Атмосфералық қысым
Пайдалану шарттары	Сақтау шарттары		
+10°C ÷ +30°C	-25°C ÷ +60°C	35% ÷ 99%	85 ÷ 109 kPa

Lietuviškai

Sveikiname įsigijus „Philips" gaminį ir sveiki atvykę! Jei norite pasinaudoti „Philips" siūloma pagalba, užregistruokite savo gaminį adresu www.philips.com/welcome.

1 Svarbu

Prieš pradėdami naudoti prietaisą atidžiai perskaitykite šį vartotojo vadovą ir saugokite jį, nes jo gali prireikti ateityje.
- ĮSPĖJIMAS: nenaudokite šio prietaiso netoli vandens.
- Naudodami prietaisą vonioje, iš karto po naudojimo ištraukite kištuką iš elektros lizdo. Arti esantis vanduo kelią grėsmę net ir tada, kai prietaisas yra išjungtas.
- ĮSPĖJIMAS. Nenaudokite prietaiso šalia vonios, dušo, kriauklės ar kitų indų, pripildytų vandens.
- Baigę naudoti, būtinai išjunkite prietaisą iš maitinimo tinklo.
- Kai prietaisas perkaista, jis išsijungia automatiškai. Išjunkite aparatą iš elektros lizdo ir palikite jį kelioms minutėms, kad atvėsų. Prieš vėl įjungdami prietaisą, patikrinkite, ar grotelės neužkimštos pūkeliais, plaukais ir pan.
- Jei pažeistas maitinimo laidas, jį turi pakeisti „Philips" darbuotojai, „Philips" įgaliotasis techninės priežiūros centras arba kiti panašios kvalifikacijos specialistai, kitaip kyla pavojus.
- Šį prietaisą gali naudoti 8 metų ir vyresni vaikai bei asmenys, kurių fiziniai, jutimo ir protiniai gebėjimai yra silpnesni, arba neturintieji patirties ir žinių su sąlyga, kad jie bus išmokyti saugiai naudotis prietaisu ir prižiūrimi siekiant užtikrinti, jog jie saugiai naudotų prietaisą, ir supažindinti su susijusiais pavojais. Vaikai negali žaisti su šiuo prietaisu. Valyti ir taisyti prietaiso vaikai be suaugusiųjų priežiūros negali.
- Dėl papildomo saugumo patariame elektros grandinėje, kuria tiekiamas maitinimas voniai, įrengti liekamosios srovės įtaisą (RCD). Šio RCD nominalioji liekamoji darbinė srovė turi būti ne didesnė kaip 30 mA. Patarimo kreipkitės į montuotoją.
- Kad išvengtumėte elektros smūgio, į oro įleidimo groteles nekiškite metalinių daiktų.
- Niekada neuždenkite oro įleidimo grotelių.
- Prieš įjungdami prietaisą įsitikinkite, kad ant prietaiso nurodyta įtampa atitinka vietinę tinklo įtampą.
- Nenaudokite prietaiso kitais tikslais, išskyrus nurodytus šiame vadove.
- Nenaudokite prietaiso dirbtiniams plaukams.
- Prijungę prietaisą prie maitinimo tinklo, nepalikite jo be priežiūros.
- Nenaudokite jokių priedų ar dalių, pagamintų kitų bendrovių arba nerekomenduojamų „Philips". Jei naudosite tokius priedus arba dalis, nebegalios jūsų garantija.
- Nevyniokite prietaiso į maitinimo laidą.
- Prieš padėdami į laikymo vietą, leiskite prietaisui atvėsti.
- Baigus naudoti, neištraukite maitinimo laido. Prietaisą visada atjunkite prilaikydami kištuką.
- Nenaudokite prietaiso, jei jūsų rankos šlapios.
- Prietaisą apžiūrėti ar taisyti pristatykite tik į „Philips" įgaliotąjį techninės priežiūros centrą. Prietaisą taisantys nekvalifikuoti darbuotojai gali naudotojui sukelti itin didelį pavojų.

Elektromagnetiniai laukai (EML)

„Philips" prietaisas atitinka visus taikomus standartus ir normas dėl elektromagnetinių laukų poveikio.

Perdirbimas

- Šis simbolis reiškia, kad gaminio negalima išmesti kartu su įprastomis buitinėmis atliekomis (2012/19/EU).
- Laikykitės jūsų šalyje galiojančių taisyklių, kuriomis reglamentuojamas atskiras elektros ir elektronikos gaminių surinkimas. Tinkamai išmetus galima nuo neigiamų pasekmių apsaugoti aplinką ir žmonių sveikatą.

2 Džiovinkite plaukus

1 Įkiškite kištuką į maitinimo lizdą.
- Norėdami kruopščiai išdžiovinti plaukus, pritvirtinkite antgalį (①) prie džiovintuvo (⑤).
- Norėdami atjungti antgalį, nuimkite jį nuo džiovintuvo.

2 Nustatykite jungiklį (②) taip, kaip norite.

Nustatymai	Temperatūra ir greitis	Tinka:
II	Karštas ir stiprus oro srautas	Siekiant greitai išdžiovinti
Ⓟ	Šiltas ir švelnus oro srautas	Siekiant švelniai išdžiovinti
❄	Šaltas oro srautas	Šukuosenai sutvirtinti

3 Norėdami išjungti prietaisą, nustatykite ○ padėtį.

Po naudojimo:
1 Prietaisą išjunkite ir atjunkite nuo maitinimo tinklo.
2 Padėkite jį ant karščiui atsparaus paviršiaus, kol jis atvės.
3 Prietaisą valykite drėgna šluoste.
4 Sulankstykite prietaisą (④).
5 Laikykite jį saugioje ir sausoje vietoje, kurioje nėra dulkių. Taip pat galite jį laikyti pakabinę už kabinimo kilpos (③).

3 Garantija ir techninė priežiūra

Prireikus informacijos, pvz., dėl priedo pakeitimo arba jei turite problemų, apsilankykite „Philips" tinklalapyje adresu www.philips.com/support arba kreipkitės į „Philips" klientų aptarnavimo centrą savo šalyje (jo telefono numerį rasite visame pasaulyje galiojančios garantijos lankstinuke). Jei jūsų šalyje nėra klientų aptarnavimo centro, kreipkitės į vietinį „Philips" platintoją.

Latviešu

Apsveicam ar pirkumu un laipni lūdzam Philips! Lai pilnībā izmantotu Philips piedāvāto atbalstu, reģistrējiet savu izstrādājumu www.philips.com/welcome.

1 Svarīga informācija

Pirms ierīces izmantošanas uzmanīgi izlasiet šo lietošanas instrukciju un saglabājiet to, lai vajadzības gadījumā varētu ieskatīties tajā arī turpmāk.
- BRĪDINĀJUMS! Nelietojiet ierīci ūdens tuvumā.
- Ja lietojat ierīci vannas istabā, pēc lietošanas atvienojiet ierīci no elektrotīkla, jo ūdens tuvums ir bīstams pat tad, ja ierīce ir izslēgta.
- BRĪDINĀJUMS! Nelietojiet ierīci vannu, dušu, izlietņu vai citu ar ūdeni pildītu trauku tuvumā.
- Pēc lietošanas vienmēr atvienojiet ierīci no sienas kontaktligzdas.
- Ja ierīce pārkarst, tā automātiski izslēdzas. Atvienojiet ierīci no elektrotīkla un ļaujiet tai dažas minūtes atdzist. Pirms atkal ieslēdzat ierīci, pārbaudiet, vai gaisa plūsmas atveres nav aizsprostotas ar pūkām, matiem u.tml.
- Ja elektrības vads ir bojāts, lai izvairītos no bīstamām situācijām, jums tas jānomaina Philips pilnvarotā servisa centrā vai pie līdzīgi kvalificētam personām.
- Šo ierīci var izmantot bērni vecumā no 8 gadiem un personas ar ierobežotām fiziskajām, sensorajām vai garīgajām spējām vai bez pieredzes un zināšanām, ja tiek nodrošināta uzraudzība vai norādījumi par drošu ierīces lietošanu un panākta izpratne par iespējamo bīstamību. Bērni nedrīkst rotaļāties ar ierīci. Ierīces tīrīšanu un apkopi nedrīkst veikt bērni bez pieaugušo uzraudzības.
- Papildu aizsardzībai iesakām uzstādīt elektriskās shēmas, kas pievada elektrību vannas istabā, Aizsardzības atslēgšanas ierīci (RCD). RCD ir jābūt nominālai darba strāvai, kas nepārsniedz 30mA. Sazinieties ar savu uzstādītāju.
- Neievietojiet metāla priekšmetus gaisa ieplūdes režģos, lai izvairītos no elektriskā strāvas trieciena.
- Nekādā gadījumā neaizsprostojiet gaisa plūsmas atveres.
- Pirms ierīces pievienošanas elektrotīklam pārliecinieties, ka uz ierīces norādītais spriegums atbilst elektrotīkla spriegumam jūsu mājā.
- Neizmantojiet ierīci citiem nolūkiem, kas nav aprakstīti šajā rokasgrāmatā.
- Nelietojiet ierīci mākslīgos matos.
- Nekādā gadījumā neatstājiet ierīcei bez uzraudzības, kad tā ir pievienota elektrotīklam.
- Nekad neizmantojiet citu ražotāju piederumus vai detaļas, kuras Philips nav īpaši ieteicis. Ja izmantojat šādus piederumus vai detaļas, garantija vairs nav spēkā.
- Netiniet elektrības vadu ap ierīci.
- Pirms novietojat ierīci glabāšanā, pagaidiet, līdz tā atdziest.
- Pēc lietošanas neraujiet aiz strāvas vada. Vienmēr atvienojiet ierīci, turot aiz kontaktdakšas.
- Nelietojiet ierīci ar slapjām rokām.
- Vienmēr nododiet ierīci Philips pilnvarotam servisa centram, ja nepieciešama apskate vai remonts. Nekvalificētu personu veikts remonts var radīt ļoti bīstamas situācijas lietotājam.

Elektromagnētiskie lauki (EMF)

Šī Philips ierīce atbilst visiem piemērojamiem standartiem un noteikumiem, kas attiecas uz elektromagnētisko lauku iedarbību.

Otrreizējā pārstrāde

- Šis simbols nozīmē, ka produktu nedrīkst izmest kopā ar parastiem sadzīves atkritumiem (2012/19/ES).
- Ievērojiet savā valstī spēkā esošos likumus par atsevišķu elektrisko un elektronisko produktu utilizāciju. Pareiza utilizācija palīdz novērst negatīvu ietekmi uz vidi un cilvēku veselību.

2 Matu žāvēšana

1 Ievietojiet kontaktdakšu elektrības kontaktligzdā.
- Koncentrētai žāvēšanai uzlieciet šauro uzgali (①) uz fēna (⑤).
- Lai noņemtu koncentratoru, pavelciet to nost no fēna.

2 Noregulējiet slēdzi (②) vēlamajā iestatījumā.

Iestādījums	Temperatūra un ātrums	Piemērots:
II	Karsta un spēcīga gaisa plūsma	Ātra žāvēšana
Ⓟ	Silta un saudzīga gaisa plūsma	Saudzīga žāvēšana
❄	Vēsa gaisa plūsma	Jūsu matu sakārtojuma nostiprināšana

3 Pārslēdziet uz ○ , lai izslēgtu ierīci.

Pēc lietošanas:
1 Izslēdziet ierīci un atvienojiet to no elektrotīkla.
2 Novietojiet to uz karstumizturīgas virsmas, līdz tā atdziest.
3 Notīriet ierīci ar mitru drāniņu.
4 Salokiet ierīci (④).
5 Uzglabājiet to drošā un sausā vietā, kas pasargāta no putekļiem. Varat to arī pakārt aiz cilpiņas (③).

3 Garantija un serviss

Ja jums nepieciešama informācija, piemēram, par uzgaļa nomaiņu, vai palīdzība, apmeklējiet Philips tīmekļa vietni www.philips.com/support vai sazinieties ar Philips Klientu apkalpošanas centru savā valstī (tā tālruņa numurs atrodams pasaules garantijas brošūrā). Ja jūsu valstī nav klientu apkalpošanas centra, vērsieties pie vietējā Philips preču izplatītāja.

Polski

Gratulujemy zakupu i witamy wśród klientów firmy Philips! Aby uzyskać pełny dostęp do obsługi świadczonej przez firmę Philips, zarejestruj zakupiony produkt na stronie www.philips.com/welcome.

1 Ważne

Przed pierwszym użyciem urządzenia zapoznaj się dokładnie z niniejszą instrukcją obsługi i zachowaj ją na przyszłość.
- OSTRZEŻENIE: Nie korzystaj z urządzenia w pobliżu wody.
- Jeśli korzystasz z urządzenia w łazience, po zakończeniu stosowania wyjmij wtyczkę z gniazdka elektrycznego. Obecność wody stanowi zagrożenie nawet wtedy, gdy urządzenie jest wyłączone.
- OSTRZEŻENIE: Nie korzystaj z urządzenia w pobliżu wanny, prysznica, umywalki ani innych naczyń napełnionych wodą.
- Zawsze po zakończeniu korzystania z urządzenia wyjmij wtyczkę z gniazdka elektrycznego.
- Jeśli dojdzie do przegrzania urządzenia, wyłączy się ono automatycznie. Wyjmij wtyczkę urządzenia z gniazdka elektrycznego i poczekaj kilka minut, aż urządzenie ostygnie. Przed ponownym włączeniem urządzenia sprawdź, czy kratki nie są zatkane kłaczkami kurzu, włosami itp.
- Ze względów bezpieczeństwa wymianę uszkodzonego przewodu sieciowego zleć autoryzowanemu centrum serwisowemu firmy Philips lub odpowiednio wykwalifikowanej osobie.
- Urządzenie może być używane przez dzieci w wieku powyżej 8 lat oraz osoby z ograniczonymi zdolnościami fizycznymi, sensorycznymi lub umysłowymi, a także nieposiadające wiedzy lub doświadczenia w zakresie użytkowania tego typu urządzeń, pod warunkiem, że będą one nadzorowane lub zostaną poinstruowane na temat korzystania z tego urządzenia w bezpieczny sposób oraz zostaną poinformowane o potencjalnych zagrożeniach. Dzieci nie mogą bawić się urządzeniem. Dzieci chcące pomóc w czyszczeniu i obsłudze urządzenia zawsze powinny to robić pod nadzorem dorosłych.
- Jako dodatkowe zabezpieczenie zalecamy zainstalowanie w obwodzie elektrycznym, zasilającym gniazdka elektryczne w łazience, bezpiecznika różnicowo-prądowego (RCD). Wartość znamionowego prądu pomiarowego tego bezpiecznika nie może przekraczać 30 mA. Aby uzyskać więcej informacji, skontaktuj się z monterem.
- Aby uniknąć porażenia prądem, nie umieszczaj metalowych przedmiotów w kratkach nadmuchu powietrza.
- Nigdy nie blokuj kratek nadmuchu powietrza.
- Przed podłączeniem urządzenia upewnij się, że napięcie podane na urządzeniu jest zgodne z napięciem w domowej instalacji elektrycznej.
- Urządzenia używaj zgodnie z jego przeznaczeniem, opisanym w tej instrukcji obsługi.
- Nie używaj urządzenia na sztucznych włosach.
- Nigdy nie pozostawiaj bez nadzoru urządzenia podłączonego do zasilania.
- Nie korzystaj z akcesoriów ani części innych producentów, ani takich, których nie zaleca w wyraźny sposób firma Philips. Wykorzystanie tego typu akcesoriów lub części spowoduje unieważnienie gwarancji.
- Nie zawijaj przewodu sieciowego wokół urządzenia.
- Przed schowaniem urządzenia odczekaj, aż ostygnie.
- Po zakończeniu korzystania nie ciągnij za przewód zasilający. Zawsze odłączaj urządzenie od gniazdka elektrycznego, trzymając za wtyczkę.
- Nie używaj urządzenia, gdy masz mokre dłonie.
- Konieczność przeglądu lub naprawy urządzenia zawsze zgłaszaj do autoryzowanego centrum serwisowego firmy Philips. Naprawy przez osoby niewykwalifikowane mogą prowadzić do poważnego zagrożenia dla użytkownika urządzenia.

Pola elektromagnetyczne (EMF)

To urządzenie firmy Philips spełnia wszystkie normy i jest zgodne z wszystkimi przepisami dotyczącymi narażenia na działanie pól elektromagnetycznych.

Recykling

Symbol przekreślonego kontenera na odpady, oznacza, że produkt podlega selektywnej zbiórce zgodnie z Dyrektywą 2012/19/UE i informuje, że sprzęt po okresie użytkowania, nie może być wyrzucony z innymi odpadami gospodarstwa domowego. Użytkownik ma obowiązek oddać go do podmiotu prowadzącego zbieranie zużytego sprzętu elektrycznego i elektronicznego, tworzącego system zbierania takich odpadów - w tym do odpowiedniego sklepu, lokalnego punktu zbiórki lub jednostki gminnej.

Zużyty sprzęt może mieć szkodliwy wpływ na środowisko i zdrowie ludzi z uwagi na potencjalną zawartość niebezpiecznych substancji, mieszanin oraz części składowych. Gospodarstwo domowe spełnia ważną rolę w przyczynianiu się do ponownego użycia i odzysku surowców wtórnych, w tym recyklingu zużytego sprzętu. Na tym etapie kształtuje się postawy, które wpływają na zachowanie wspólnego dobra jakim jest czyste środowisko naturalne.

2 Suszenie włosów

1 Podłącz wtyczkę przewodu zasilającego do gniazdka elektrycznego.
- W celu precyzyjnego suszenia nałóż koncentrator (①) na suszarkę (⑤).
- Zdejmij koncentrator, zsuwając go z suszarki.

2 Ustaw przełącznik (②) w wybranej pozycji.

Ustawienie	Temperatura i prędkość	Dobre do:
II	Gorący i silny strumień powietrza	Szybkie suszenie
Ⓟ	Ciepły i delikatny strumień powietrza	Delikatne suszenie
❄	Chłodny strumień powietrza	Utrwalanie fryzury

3 Ustaw przełącznik w pozycji ○ , aby wyłączyć urządzenie.

Po użyciu:
1 Wyłącz urządzenie i wyjmij jego wtyczkę z gniazdka elektrycznego.
2 Umieść je na odpornej na wysokie temperatury powierzchni i pozostaw do ostygnięcia.
3 Wyczyść urządzenie wilgotną ściereczką.
4 Złóż urządzenie (④).
5 Przechowuj urządzenie w bezpiecznym i suchym miejscu, z dala od kurzu. Możesz też powiesić urządzenie za uchwyt do zawieszania (③).

3 Gwarancja i serwis

W razie jakichkolwiek pytań lub problemów, np. w przypadku konieczności wymiany nasadki, prosimy odwiedzić naszą stronę internetową www.philips.com/support lub skontaktować się z lokalnym Centrum Obsługi Klienta firmy Philips (numer telefonu znajduje się w ulotce gwarancyjnej). Jeśli w Twoim kraju nie ma Centrum Obsługi Klienta, zwróć się o pomoc do sprzedawcy produktów firmy Philips.

Română

Felicitări pentru achiziţie şi bun venit la Philips! Pentru a beneficia pe deplin de asistenţa oferită de Philips, înregistrează-ţi produsul la www.philips.com/welcome.

1 Important

Citiţi cu atenţie acest manual de utilizare înainte de a utiliza aparatul şi păstraţi-l pentru consultare ulterioară.
- AVERTISMENT: Nu utilizaţi acest aparat în apropierea apei.
- Când aparatul este utilizat în baie, scoateţi-l din priză după utilizare deoarece apa reprezintă un risc chiar şi când aparatul este oprit.
- AVERTISMENT: Nu utilizaţi acest aparat în apropierea căzilor, duşurilor, bazinelor sau altor recipiente cu apă.
- Scoateţi întotdeauna aparatul din priză după utilizare.
- Aparatul se opreşte automat în cazul supraîncălzirii. Scoateţi aparatul din priză şi lăsaţi-l să se răcească pentru câteva minute. Înainte de a porni aparatul din nou, verificaţi grilajul pentru a vă asigura că nu este blocat cu puf, păr etc.
- În cazul în care cablul de alimentare este deteriorat, acesta trebuie înlocuit întotdeauna de Philips, de un centru de service autorizat de Philips sau de personal calificat în domeniu, pentru a evita orice accident.
- Acest aparat poate fi utilizat de către persoane care au capacităţi fizice, senzoriale sau mentale reduse sau sunt lipsite de experienţă şi cunoştinţe şi copii cu vârsta minimă de 8 ani dacă au fost supravegheaţi sau instruiţi cu privire la utilizarea în condiţii de siguranţă a aparatului şi înţeleg pericolele implicate. Copiii nu trebuie să se joace cu aparatul. Curăţarea şi întreţinerea de către utilizator nu trebuie realizate de către copii nesupravegheaţi.
- Pentru o protecţie suplimentară, vă sfătuim să instalaţi un dispozitiv pentru curent rezidual (RCD) în circuitul electric care alimentează baia. Acest RCD trebuie să acţioneze la o intensitate reziduală maximă specificată de 30 mA. Cereţi sfatul instalatorului.
- Nu introduceţi obiecte metalice în grilajele pentru aer, pentru a evita electrocutarea.
- Nu blocaţi niciodată grilajul pentru aer.
- Înainte de a conecta aparatul, asiguraţi-vă că tensiunea indicată pe aparat corespunde tensiunii reţelei locale.
- Nu utilizaţi aparatul pentru alt scop decât cel descris în acest manual.
- Nu utilizaţi aparatul pe păr artificial.
- Nu lăsaţi niciodată aparatul nesupravegheat când este conectat la sursa de alimentare.
- Nu utilizaţi niciodată accesorii sau componente de la alţi producători sau nerecomandate explicit de Philips. Dacă utilizaţi aceste accesorii sau componente, garanţia se anulează.
- Nu înfăşuraţi cablul de alimentare în jurul aparatului.
- Înainte de a depozita aparatul, aşteptaţi să se răcească.
- Nu trageţi de cablul de alimentare după utilizare. Întotdeauna scoateţi aparatul din priză ţinând de ştecher.
- Nu utilizaţi aparatul cu mâinile ude.
- Pentru control sau depanare, du aparatul numai la un centru service autorizat de Philips. Repararea făcută de persoane necalificate poate genera situaţii periculoase pentru utilizator.

Câmpuri electromagnetice (EMF)

Acest aparat Philips respectă toate standardele şi reglementările aplicabile privind expunerea la câmpuri electromagnetice.

Reciclarea

- Acest simbol înseamnă că acest produs nu poate fi eliminat împreună cu gunoiul menajer (2012/19/UE).
- Urmează regulile din ţara ta pentru colectarea separată a produselor electrice şi electronice. Eliminarea corectă contribuie la prevenirea consecinţelor negative asupra mediului şi asupra sănătăţii umane.

2 Uscarea părului

1 Conectaţi ştecherul la o priză de alimentare.
- Pentru uscare precisă, ataşează concentratorul (①) la uscător (⑤).
- Pentru a deconecta concentratorul, trageţi-l de pe aparat.

2 Reglează comutatorul (②) în funcţie de preferinţe.

Poziţie	Temperatură şi viteză	Adecvat pentru:
II	Debit de aer fierbinte şi puternic	Uscare rapidă
Ⓟ	Flux de aer cald şi delicat	Uscare delicată
❄	Flux de aer rece	Fixarea coafurii

3 Comută la ○ pentru a opri aparatul.

După utilizare:
1 Opriţi aparatul şi scoateţi ştecherul din priză.
2 Aşezaţi-l pe o suprafaţă termorezistentă până la răcire.
3 Curăţaţi aparatul cu o cârpă umedă.
4 Ţineţi aparatul (④).
5 Depozitaţi-l într-un loc sigur şi uscat, fără praf. De asemenea, îl poţi suspenda cu agăţătoarea (③).

3 Garanţie şi service

Dacă ai nevoie de informaţii, de ex. despre înlocuirea unui accesoriu, sau întâmpini probleme, accesează site-ul web Philips la adresa www.philips.com/support sau contactează centrul local de asistenţă pentru clienţi Philips (numărul de telefon îl găseşti în certificatul de garanţie universal). Dacă în ţara dvs. nu există niciun centru de asistenţă pentru clienţi, contactaţi distribuitorul Philips local.

Русский

Поздравляем с покупкой, и добро пожаловать в клуб Philips! Чтобы воспользоваться всеми преимуществами поддержки Philips, зарегистрируйте устройство на веб-сайте www.philips.com/welcome.

1 Важная информация

Перед использованием прибора внимательно ознакомьтесь с инструкцией по эксплуатации и сохраните ее для дальнейшего использования в качестве справочного материала.
- ВНИМАНИЕ! Не используйте прибор вблизи воды.
- Выньте вилку шнура питания прибора из розетки электросети после использования прибора в ванной комнате. Близость воды представляет риск, даже если прибор выключен.
- ВНИМАНИЕ! Не используйте прибор в ванной, душе, бассейне или других помещениях с повышенной влажностью.
- После завершения работы отключите прибор от розетки электросети.
- Прибор автоматически отключается при перегреве. Выключите прибор и дайте ему остыть в течение нескольких минут. Перед повторным включением прибора убедитесь, что решетка не засорена пылью, волосами и т.п.
- В случае повреждения сетевого шнура его необходимо заменить. Чтобы обеспечить безопасную эксплуатацию прибора, заменяйте шнур только в авторизованном сервисном центре Philips или в сервисном центре с персоналом высокой квалификации.
- Дети старше 8 лет и лица с ограниченными возможностями сенсорной системы или ограниченными умственными или физическими способностями, а также лица с недостаточным опытом и знаниями могут пользоваться этим прибором под присмотром или после получения инструкций о безопасном использовании прибора и потенциальных опасностях. Не позволяйте детям играть с прибором. Дети могут осуществлять очистку и уход за прибором только под присмотром взрослых.
- Для обеспечения дополнительной защиты рекомендуется установить устройство защитного отключения (УЗО), предназначенное для электропитания ванной комнаты. Номинальный остаточный рабочий ток не должен превышать 30 мА. Посоветуйтесь с электриком, выполняющим электромонтаж.
- Во избежание поражения электрическим током не просовывайте металлические предметы через вентиляционную решетку прибора.
- Никогда не блокируйте вентиляционные решетки.
- Перед подключением прибора убедитесь, что указанное на нем напряжение соответствует напряжению местной электросети.
- Не используйте прибор для целей, отличных от описанных в данной инструкции по эксплуатации.
- Не используйте прибор для искусственных волос.
- Не оставляйте включенный в сеть прибор без присмотра.
- Запрещается пользоваться какими-либо аксессуарами или деталями других производителей, не имеющих специальной рекомендации Philips. При использовании таких аксессуаров и деталей гарантийные обязательства теряют силу.
- Не обматывайте сетевой шнур вокруг прибора.
- Прежде чем убрать прибор, дайте ему остыть.
- Не тяните на себя шнур питания после использования. Держитесь только за вилку при отключении прибора от сети.
- Запрещается брать прибор мокрыми руками.
- Для проверки или ремонта прибора следует обращаться только в авторизованный сервисный центр Philips. Ремонт, произведенный неквалифицированным лицом, может привести к особо опасным для пользователя ситуациям.

Электромагнитные поля (ЭМП)

Этот прибор Philips соответствует всем применимым стандартам и нормам по воздействию электромагнитных полей.

Утилизация

– Этот символ означает, что продукт не может быть утилизирован вместе с бытовыми отходами (2012/19/EU).
– Выполняйте раздельную утилизацию электрических и электронных изделий в соответствии с правилами, принятыми в вашей стране. Правильная утилизация помогает предотвратить негативное воздействие на окружающую среду и здоровье человека.

2 Сушка волос

1 Вставьте вилку в розетку электросети.
- Для направленной сушки установите насадку-концентратор (①) на фен (⑤).
- Чтобы снять концентратор, потяните его с прибора.

2 Настройте положение переключателя (②).

Установленное значение	Температура и скорость	Подходит для:
II	Сильный поток горячего воздуха	Быстрая сушка
Ⓟ	Теплый и мягкий воздушный поток	Мягкая сушка
❄	Поток холодного воздуха	Фиксация укладки

3 Чтобы выключить прибор, установите регулятор в положение ○ .

После завершения работы:
1 Выключите прибор и отключите его от электросети.
2 Положите прибор на термостойкую поверхность для остывания.
3 Очистите прибор влажной тканью.
4 Сложите прибор (④).
5 Храните прибор в безопасном и сухом месте, защищенном от пыли. Можно также подвесить прибор за специальную петельку (③).

3 Гарантия и обслуживание

При возникновении проблемы, при необходимости получения сервисного обслуживания или информации (например, если нужно заменить насадку) зайдите на веб-сайт компании Philips www.philips.com/support или обратитесь в центр поддержки потребителей в вашей стране (номер телефона центра указан на гарантийном талоне). Если в вашей стране нет центра поддержки потребителей Philips, обратитесь по месту приобретения изделия.

Фен

Для бытовых нужд

Изготовитель: "Филипс Консьюмер Лайфстайл Б.В.", Туссендиепен 4, 9206 АД, Драхтен, Нидерланды

Сделано в Китае

Импортер на территорию России и Таможенного Союза: ООО "ФИЛИПС", Российская Федерация, 123022 г. Москва, ул. Сергея Макеева, д.13, тел. +7 495 961-1111

BHC010
Номинальные параметры: 220-240V~ 50-60 Hz 1000-1200 W

Условия хранения, эксплуатации			
Температура		Относительная влажность	Атмосферное давление
Условия эксплуатации	Условия хранения		
+10°C ÷ +30°C	-25°C ÷ +60°C	35% ÷ 99%	85 ÷ 109 kPa

Slovensky

Blahoželáme vám ku kúpe a vitame vás medzi zákazníkmi spoločnosti Philips. Ak chcete naplno využívať podporu, ktorú spoločnosť Philips ponúka, zaregistrujte svoj výrobok na webovej stránke www.philips.com/welcome.

1 Dôležité informácie

Pred použitím zariadenia si pozorne prečítajte tento návod na použitie a ponechajte si ho pre prípad potreby v budúcnosti.
- VAROVANIE: Nepoužívajte zariadenie v blízkosti vody.
- Ak zariadenie používate v kúpeľni, hneď po použití ho odpojte zo siete, pretože voda v jeho blízkosti predstavuje nebezpečenstvo, aj keď je zariadenie vypnuté.
- VAROVANIE: Toto zariadenie nepoužívajte v blízkosti vaní, spŕch, umývadiel ani iných nádob obsahujúcich vodu.
- Po použití vždy odpojte zariadenie zo siete.
- Ak sa zariadenie prehreje, automaticky sa vypne. Odpojte zariadenie zo siete a nechajte ho niekoľko minút vychladnúť. Pred opätovným zapnutím zariadenia skontrolujte, či nie sú mriežky upchaté chuchvalcami prachu, vlasmi a pod.
- V prípade poškodenia elektrického kábla je potrebné si ho dať vymeniť v spoločnosti Philips, servisnom stredisku spoločnosti Philips alebo u podobne kvalifikovaných osôb, aby sa predišlo možným rizikám.
- Toto zariadenie môžu používať deti od 8 rokov a osoby, ktoré majú obmedzené telesné, zmyslové alebo mentálne schopnosti alebo nemajú dostatok skúseností a znalostí, pokiaľ sú pod dozorom alebo im bolo vysvetlené bezpečné používanie tohto zariadenia a za predpokladu, že rozumejú príslušným rizikám. Deti sa nesmú hrať s týmto zariadením. Deti bez dozoru nesmú čistiť ani vykonávať údržbu tohto zariadenia.
- Ak chcete zabezpečiť zvýšenú ochranu, odporúčame vám namontovať do elektrického obvodu, ktorý privádza elektrickú energiu do kúpeľne, zariadenie zvyškového prúdu (RCD). Toto zariadenie RCD nesmie mať nominálny zostatkový prevádzkový prúd vyšší ako 30 mA. Požiadajte o radu inštalatéra.
- Do mriežok na vstup a výstup vzduchu nezasúvajte kovové objekty. Predídete tak zásahu elektrickým prúdom.
- Nikdy neblokujte mriežku na vstup vzduchu.
- Pred pripojením zariadenia sa presvedčte, či napätie udávané na zariadení zodpovedá napätiu v miestnej elektrickej sieti.
- Zariadenie nepoužívajte na iné účely, ako tie, ktoré sú opísané v tomto návode na použitie.
- Zariadenie nepoužívajte na úpravu umelých vlasov.
- Keď je zariadenia pripojené k elektrickej sieti, nikdy ho nenechávajte bez dozoru.
- Nikdy nepoužívajte príslušenstvo ani súčiastky od iných výrobcov ani príslušenstvo, ktoré spoločnosť Philips výslovne neodporučila. Ak takéto príslušenstvo alebo súčiastky použijete, záruka stráca platnosť.
- Sieťový kábel nenavíjajte okolo zariadenia.
- Predtým, ako zariadenie odložíte, nechajte ho vychladnúť.
- Po použití neťahajte za napájací kábel. Zariadenie vždy odpojte od siete uchopením a potiahnutím za zástrčku.
- Zariadenie nepoužívajte, ak máte mokré ruky.
- Zariadenie vždy vráťte do servisného strediska autorizovaného spoločnosťou Philips, kde ho skontrolujú, prípadne opravia. Oprava nekvalifikovanou osobou môže pre používateľa predstavovať veľké nebezpečenstvo.

Elektromagnetické polia (EMF)

Tento spotrebič značky Philips vyhovuje všetkým príslušným normám a smerniciam týkajúcim sa vystavenia elektromagnetickým poliam.

Recyklácia

– Tento symbol znamená, že tento výrobok sa nesmie likvidovať s bežným komunálnym odpadom (smernica 2012/19/EÚ).
– Postupujte podľa predpisov platných vo vašej krajine pre separovaný zber elektrických a elektronických výrobkov. Správna likvidácia pomáha zabrániť negatívnym dopadom na životné prostredie a ľudské zdravie.

2 Sušenie vlasov

1 Pripojte zástrčku do sieťovej zásuvky.
- Ak chcete, aby bolo sušenie ešte presnejšie, pripojte na sušič vlasov (⑤) koncentrátor (①).
- Ak chcete koncentrátor odpojiť, potiahnutím ho oddeľte od fénu.

2 Nastavte prepínač (②) podľa vašej preferencie.

Nastavenie	Teplota a intenzita	Vhodné na:
II	Horúci a intenzívny prúd vzduchu	Rýchle sušenie
Ⓟ	Teplý a jemný prúd vzduchu	Jemné sušenie
❄	Studený prúd vzduchu	Zafixovanie účesu

3 Zariadenie vypnite prepnutím spínača do polohy ○ .

Po použití:
1 Vypnite zariadenie a odpojte ho zo siete.
2 Umiestnite ju na teplovzdorný podklad a počkajte, kým vychladne.
3 Zariadenie očistite navlhčenou tkaninou.
4 Zariadenie sklopením zložte (④).
5 Zariadenie skladujte na bezpečnom, suchom a bezprašnom mieste. Môžete ho tiež zavesiť za očko na zavesenie (③).

3 Záruka a servis

Ak potrebujete informácie, napr. o výmene nástavca, alebo ak sa vyskytne problém, navštívte webovú stránku spoločnosti Philips na adrese www.philips.com/support alebo kontaktujte stredisko starostlivosti o zákazníkov spoločnosti Philips vo svojej krajine (telefónne číslo strediska nájdete v medzinárodnom záručnom liste). Ak sa vo vašej krajine toto stredisko nenachádza, obráťte sa na miestneho predajcu výrobkov Philips.

Slovenščina

Čestitamo vam za nakup in dobrodošli pri Philipsu! Da bi izkoristili vse prednosti Philipsove podpore, izdelek registrirajte na www.philips.com/welcome.

1 Pomembno

Pred uporabo aparata natančno preberite ta uporabniški priročnik in ga shranite za poznejšo uporabo.
- OPOZORILO: Aparata ne uporabljajte v bližini vode.
- Ko aparat uporabljate v kopalnici, ga po uporabi vedno izključite iz omrežja, ker neposredna bližina vode predstavlja nevarnost, četudi je aparat izklopljen.
- OPOZORILO: Aparata ne uporabljajte v bližini kadi, tušev, umivalnikov ali drugih posod z vodo.
- Po uporabi aparat vedno izklopite iz omrežne vtičnice.
- Če se aparat pregreje, se samodejno izklopi. Izključite aparat iz električnega omrežja in pustite, da se ohladi. Pred ponovnim vklopom aparata preverite, da zračne mreže niso zamašene s puhom, lasmi itd.
- Poškodovani omrežni kabel sme zamenjati le podjetje Philips, Philipsov pooblaščeni servis ali ustrezno usposobljeno osebje.
- Ta aparat lahko uporabljajo otroci od 8. leta starosti naprej in osebe z zmanjšanimi fizičnimi ali psihičnimi sposobnostmi ali s pomanjkljivimi izkušnjami in znanjem, če so prejele navodila glede varne uporabe aparata ali jih pri uporabi nadzoruje odgovorna oseba, ki jih opozori na morebitne nevarnosti. Otroci naj se ne igrajo z aparatom. Otroci aparata ne smejo čistiti in vzdrževati brez nadzora.
- Za dodatno zaščito vam svetujemo vgradnjo varnostnega tokovnega stikala (FID) v električni tokokrog kopalnice. Izklopni tok varnostnega tokokroga ne sme presegati 30 mA. Za nasvet se obrnite na električarja.
- V zračno mrežo ne vstavljajte kovinskih predmetov, da ne povzročite električnega šoka.
- Ne blokirajte zračnih mrež.
- Preden aparat priključite, preverite, ali na aparatu označena napetost ustreza napetosti lokalnega električnega omrežja.
- Aparat uporabljajte izključno v namene, ki so opisani v tem priročniku.
- Aparata ne uporabljajte na umetnih laseh.
- Ko je aparat priključen na napajanje, ga ne puščajte brez nadzora.
- Ne uporabljajte nastavkov ali delov drugih proizvajalcev, ki jih Philips izrecno ne priporoča. Uporaba takšnih nastavkov razveljavi garancijo.
- Omrežnega kabla ne navijajte okoli aparata.
- Preden aparat shranite, počakajte, da se ohladi.
- Po uporabi ne vlecite za napajalni kabel. Aparat iz električnega omrežja vedno izključite tako, da primete vtič.
- Aparata ne uporabljajte z mokrimi rokami.
- Za pregled ali popravilo aparata se obrnite na Philipsov pooblaščeni servis. Popravilo s strani neusposobljenih oseb je lahko za uporabnika izredno nevarno.

Elektromagnetna polja (EMF)

Ta Philipsov aparat ustreza vsem veljavnim standardom in predpisom glede izpostavljenosti elektromagnetnim poljem.

Recikliranje

- Ta simbol pomeni, da izdelka ne smete odlagati skupaj z običajnimi gospodinjskimi odpadki (2012/19/EU).
- Upoštevajte državne predpise za ločeno zbiranje električnih in elektronskih izdelkov. S pravilnim odlaganjem pripomorete k preprečevanju negativnih vplivov na okolje in zdravje ljudi.

2 Sušenje las

1 Vtikač priključite na omrežno vtičnico.
- Za natančno sušenje pritrdite koncentrator (①) na sušilnik (⑤).
- Koncentrator odstranite tako, da ga snamete s sušilnika.

2 Stikalo (②) prilagodite svojim željam.

Nastavitev	Temperatura in hitrost	Dobro za:
II	Vroč in močan zračni tok	Hitro sušenje
Ⓟ	Topel in žene pretok zraka	Nežno sušenje
❄	Hladen pretok zraka	Utrjevanje pričeske

3 Preklopite v ○ , da izklopite aparat.

Po uporabi:
1 Aparat izklopite in izključite.
2 Položite ga na površino, ki je odporna na vročino, da se ohladi.
3 Aparat očistite z vlažno krpo.
4 Zložite aparat (④).
5 Aparat hranite na varnem in suhem mestu, kjer ni prahu. Lahko ga tudi obesite za obešalno zanko (③).

3 Garancija in servis

Za informacije na primer o zamenjavi nastavka ali v primeru težav obiščite Philipsovo spletno stran na naslovu www.philips.com/support oziroma se obrnite na Philipsov center za pomoč uporabnikom v svoji državi (telefonsko številko lahko najdete na mednarodnem garancijskem listu). Če v vaši državi takšnega centra ni, se obrnite na lokalnega Philipsovega prodajalca.

Srpski

Čestitamo na kupovini i dobro došli u Philips! Da biste najbolje iskoristili podršku koju nudi kompanija Philips, registrujte svoj proizvod na: www.philips.com/welcome.

1 Važno

Pre upotrebe aparata pažljivo pročitajte ovo uputstvo i sačuvajte ga za buduću upotrebu.
- UPOZORENJE: Nemojte da koristite ovaj aparat u blizini vode.
- Ako koristite aparat u kupatilu, isključite ga iz struje nakon upotrebe jer blizina vode predstavlja rizik, čak i kad je aparat isključen.
- UPOZORENJE: Nemojte da koristite ovaj aparat u blizini kade, tuš kabine, umivaonika ili drugih posuda sa vodom.
- Aparat posle upotrebe uvek isključite iz napajanja.
- Ako se aparat pregreje, automatski će se isključiti. Isključite aparat iz struje i ostavite ga da se hladi nekoliko minuta. Pre nego što ponovo uključite aparat proverite da rešetka nije blokirana prašinom, kosom itd.
- Ako je glavni kabl oštećen, on uvek mora biti zamenjen od strane kompanije Philips, ovlašćenog Philips servisa ili na sličan način kvalifikovanih osoba, kako bi se izbegao rizik.
- Ovaj aparat mogu da koriste deca starija od 8 godina i osobe sa smanjenim fizičkim, senzornim ili mentalnim sposobnostima, ili nedostatkom iskustva i znanja, pod uslovom da su pod nadzorom ili da su dobile uputstva za bezbednu upotrebu aparata i da razumeju moguće opasnosti. Deca ne bi trebalo da se igraju aparatom. Deca ne bi trebalo da čiste aparat niti da ga održavaju bez nadzora.
- U cilju dodatne zaštite preporučujemo vam ugradnju automatskog osigurača na strujno kolo kupatila. Ovaj osigurač ne sme da ima radnu struju višu od 30 mA. Za savet se obratite stručnom licu.
- Da biste izbegli strujni udar, nemojte da stavljate metalne predmete u rešetku za propuštanje vazduha.
- Nikada nemojte da blokirate rešetke za propuštanje vazduha.
- Pre nego što povežete aparat uverite se da oznaka voltaže na aparatu odgovara voltaži u lokalnoj mreži.
- Aparat koristite isključivo u svrhu opisanu u ovim uputstvima.
- Nemojte da koristite aparat na umetnoj kosi.
- Kada je aparat povezan na napajanje, nikada ga nemojte ostavljati bez nadzora.
- Nikada nemojte da koristite dodatke niti delove drugih proizvođača koje kompanija Philips nije izričito preporučila. U slučaju upotrebe takvih dodataka ili delova, garancija prestaje da važi.
- Nemojte da namotavate kabl za napajanje oko aparata.
- Pre odlaganja sačekajte da se aparat ohladi.
- Nakon korišćenja nemojte vući kabl za napajanje. Prilikom isključivanja aparata iz električne mreže uvek vucite utikač.
- Nemojte da rukujete aparatom dok su vam ruke mokre.
- U slučaju provere ili popravke aparat uvek vratite u ovlašćeni Philips servisni centar. Popravka od strane nekvalifikovanih osoba može da izazove izuzetno opasne situacije po korisnika.

Elektromagnetna polja (EMF)

Ovaj Philips aparat usklađen je sa svim primenjivim standardima i propisima u vezi sa elektromagnetnim poljima.

Recikliranje

- Ovaj simbol ukazuje na to da ovaj proizvod ne sme da se odlaže sa običnim kućnim otpadom (2012/19/EU).
- Pratite propise svoje zemlje za zasebno prikupljanje otpadnih električnih i elektronskih proizvoda. Pravilno odlaganje doprinosi sprečavanju negativnih posledica po životnu sredinu i zdravlje ljudi.

2 Sušenje kose

1 Utikač aparata priključite u utičnicu.
- Za precizno sušenje pričvrstite usmerivač (①) na fen (⑤).
- Da biste skinuli usmerivač, povucite ga sa fena.

2 Podesite prekidač (②) u željeni položaj.

Postavka	Temperatura i brzina	Dobro je za:
II	Snažan protok vrućeg vazduha	Brzo sušenje
Ⓟ	Nežan protok toplog vazduha	Nežno sušenje
❄	Struja hladnog vazduha	Popravljanje frizure

3 Prebacite na ○ da biste isključili aparat.

Nakon upotrebe:
1 Isključite aparat i izvucite kabl iz struje.
2 Postavite ga na površinu koja je otporna na toplotu dok se ne ohladi.
3 Očistite aparat vlažnom krpom.
4 Sklopite aparat (④).
5 Odložite aparat na suvo i bezbedno mesto, bez prašine. Za odlaganje možete da upotrebite i petlju za kačenje (③).

3 Garancija i servis

Ukoliko su vam potrebne informacije, npr. o zameni dodatka, ili imate problem, posetite Web lokaciju kompanije Philips na adresi www.philips.com/support ili se obratite centru za korisničku podršku kompanije Philips u svojoj zemlji (broj telefona ćete pronaći na međunarodnom garantnom listu). Ako u vašoj zemlji ne postoji centar za korisničku podršku, obratite se lokalnom distributeru Philips proizvoda.

Українська

Вітаємо вас із покупкою та ласкаво просимо до клубу Philips! Щоб у повній мірі скористатися підтримкою, яку пропонує компанія Philips, зареєструйте свій виріб на веб-сайті www.philips.com/welcome.

1 Важливо

Перед тим як використовувати пристрій, уважно прочитайте цей посібник користувача і зберігайте його для майбутньої довідки.
- ПОПЕРЕДЖЕННЯ. Не використовуйте цей пристрій біля води.
- У разі використання пристрою у ванній кімнаті витягуйте шнур із розетки після використання, оскільки перебування пристрою біля води становить ризик, навіть якщо пристрій вимкнено.
- ПОПЕРЕДЖЕННЯ! Не використовуйте цей пристрій біля ванн, душів, басейнів або інших ємностей із водою.
- Після використання завжди від'єднуйте пристрій від мережі.
- Якщо пристрій перегріється, він вимкнеться автоматично. Від'єднайте пристрій від мережі і дайте йому охолонути кілька хвилин. Перед тим, як знову увімкнути пристрій, перевірте, чи решітку не заблоковано пухом, волоссям тощо.
- Якщо шнур живлення пошкоджено, для уникнення небезпеки його необхідно замінити, звернувшись до сервісного центру, уповноваженого Philips, або фахівців із належною кваліфікацією.
- Цим пристроєм можуть користуватися діти віком від 8 років або більше чи особи із послабленими фізичними відчуттями або розумовими здібностями, чи без належного досвіду та знань, за умови, що користування відбувається під наглядом, їм було проведено інструктаж щодо безпечного користування пристроєм та їх було повідомлено про можливі ризики. Не дозволяйте дітям бавитися пристроєм. Не дозволяйте дітям виконувати чищення та догляд без нагляду дорослих.
- Для додаткового захисту рекомендується використовувати пристрій залишкового струму (RCD) в електромережі ванної кімнати. Номінальний залишковий струм пристрою залишкового струму (RCD) не повинен перевищувати 30 мА. Рекомендації щодо використання цього виробу можна одержати в спеціаліста.
- Не вставляйте металеві предмети у решітку для повітря, це може призвести до ураження електричним струмом.
- Ніколи не закривайте отвори для повітря.
- Перед тим як під'єднувати пристрій до електромережі, перевірте, чи збігається напруга, вказана на ньому, із напругою у мережі.
- Не використовуйте пристрій для інших цілей, не описаних у цьому посібнику.
- Не використовуйте пристрій на штучному волоссі.
- Ніколи не залишайте під'єднаний пристрій без нагляду.
- Не використовуйте приладдя чи деталі інших виробників, за винятком тих, які рекомендує компанія Philips. Використання такого приладдя чи деталей призведе до втрати гарантії.
- Не накручуйте шнур живлення на пристрій.
- Перед тим як відкласти пристрій на зберігання, дайте йому охолонути.
- Не тягніть за кабель живлення після використання. Завжди від'єднуйте пристрій від мережі, тримаючи за штекер.
- Не користуйтеся пристроєм, якщо у Вас мокрі руки.
- Перевірку та ремонт пристрою слід проводити виключно у сервісному центрі, уповноваженому Philips. Ремонт, виконаний особами без спеціальної кваліфікації, може спричинити дуже небезпечну ситуацію для користувача.

Електромагнітні поля (ЕМП)

Цей пристрій Philips відповідає усім чинним стандартам та правовим нормам, що стосуються впливу електромагнітних полів.

Переробка

- Цей символ означає, що цей виріб не підлягає утилізації зі звичайними побутовими відходами (2012/19/EU).
- Дотримуйтесь правил роздільного збору електричних та електронних пристроїв у Вашій країні. Належна утилізація допоможе запобігти негативному впливу на навколишнє середовище та здоров'я людей.

2 Висушування волосся

1 Вставте вилку у розетку.
- Для точного висушування встановіть концентратор (①) на фен (⑤).
- Для від'єднання концентратора просто стягніть його з пристрою.

2 Встановіть перемикач (②) у потрібне положення.

Налаштування	Температура і швидкість	Призначення:
II	Гарячий і потужний струмінь	Швидке висушування
Ⓟ	Теплий і слабкий струмінь повітря	Лагідне висушування
❄	Холодний струмінь повітря	Фіксація зачіски

3 Для вимкнення пристрою встановіть перемикач у положення ○ .

Після використання:
1 Вимкніть пристрій і від'єднайте його від мережі.
2 Поставте пристрій на жаростійку поверхню і дайте йому охолонути.
3 Почистіть пристрій вологою ганчіркою.
4 Складіть пристрій (④).
5 Зберігайте пристрій у безпечному, сухому та незапиленому місці. Пристрій можна також зберігати, підвісивши його на гачок за петлю (③).

3 Гарантія та обслуговування

Якщо Вам необхідна інформація (наприклад, як замінити насадку) або у Вас виникла проблема, відвідайте веб-сторінку компанії Philips www.philips.com/support, або зверніться до Центру обслуговування клієнтів компанії Philips у Вашій країні (телефон можна знайти на гарантійному талоні). Якщо у Вашій країні немає Центру обслуговування клієнтів, зверніться до місцевого дилера Philips.

Компанія Philips встановлює строк служби на даний виріб – не менше 3 років

Служба підтримки споживачів

тел.: 0-800-500-697

(дзвінки зі стаціонарних і мобільних телефонів у межах України безкоштовні)

для більш детальної інформації завітайте на www.philips.ua

Македонски

Ви честитаме за купувањето и добре дојдовте во Philips! За да целосно ја искористите поддршката што ја нуди Philips, регистрирајте го вашиот производ на www.philips.com/welcome.

1 Важно

Внимателно прочитајте го ова упатство за користење пред употребата на апаратот и зачувајте го за идни потреби.
- ПРЕДУПРЕДУВАЊЕ: не користете го овој апарат во близина на вода.
- Кога апаратот го користите во бања, исклучете го од штекер по употребата бидејќи близината на водата претставува ризик, дури и кога апаратот е исклучен.
- ПРЕДУПРЕДУВАЊЕ: немојте да го користите овој апарат во близина на кади, тушеви, мијалници или други садови со вода.
- Секогаш исклучувајте го апаратот од штекер по користењето.
- Во случај да се прегрее, апаратот автоматски ќе се исклучи. Исклучете го апаратот од штекер и оставете го да се олади неколку минути. Пред да го вклучите апаратот повторно, проверете решетката да не е блокирана со прав, коса итн.
- Во случај на оштетување, кабелот за напојување мора да го замени компанијата Philips, односно сервисен центар овластен од Philips или лица со слични квалификации за да се избегне опасност.
- Овој апарат може да го користат деца постари од 8 години и лица со ограничени физички, сензорни или ментални способности или лица со недостаток на искуство и знаење, под услов да се под надзор или да добиле упатства за безбедно користење на апаратот и да ги разбираат можните опасности. Децата не смеат да си играат со апаратот. Децата не треба да го чистат или да го одржуваат апаратот без надзор.
- За дополнителна заштита, ви препорачуваме да вградите заштитен уред за диференцијална струја (RCD) во струјното коло што ја снабдува бањата. Овој RCD не смее да има диференцијална работна струја поголема од 30 mA. Побарајте совет од стручно лице.
- Немојте да вметнувате метални предмети во решетките за воздух за да избегнете струен удар.
- Никогаш немојте да ги блокирате решетките за воздух.
- Пред да го приклучите апаратот, проверете дали напонот наведен на апаратот одговара на напонот на локалната електрична мрежа.
- Апаратот употребувајте го исклучиво за намените опишани во ова упатство.
- Немојте да го користите апаратот на вештачка коса.
- Никогаш не оставајте го апаратот без надзор кога е приклучен на напојување.
- Никогаш не користете додатоци или делови од други производители што не се препорачани од Philips. Доколку користите вакви додатоци или делови, вашата гаранција ќе престане да важи.
- Немојте да го намотувате кабелот за напојување околу апаратот.
- Почекајте да се олади апаратот пред да го складирате.
- Ако е потребна проверка или поправка на апаратот, секогаш носете го во овластен сервисен центар на Philips. Поправката од нестручни лица може да предизвика исклучително опасна ситуација за корисникот.

Електромагнетни полиња (EMF)

Овој уред од Philips е усогласен со сите важечки стандарди и прописи што се однесуваат на изложеноста на електромагнетни полиња.

Рециклирање

- Овој симбол означува дека производот не смее да се фрла со обичниот отпад од домаќинствата (2012/19/EU).
- Придржувајте се до законите во вашата земја за одделно собирање на електричните и електронските производи. Правилното фрлање помага во спречувањето на негативните последици по животната средина и човековото здравје.

2 Сушење на коса

1 Вметнете го приклучокот во штекер.
- За прецизно сушење, прикачете го додатокот за насочување (①) на фенот (⑤).
- Повлечете го додатокот за насочување за да го откачите од фенот.

2 Приспособете го прекинувачот (②) по ваша желба.

Поставка	Температура и брзина	Добро за:
II	Јак проток на врел воздух	Брзо сушење
Ⓟ	Нежен проток на топол воздух	Нежно сушење
❄	Проток на ладен воздух	Зацврстување на фризурата

3 Поставете го прекинувачот на ○ за да го исклучите апаратот.

По употребата:
1 Исклучете го апаратот и извлечете го приклучокот од штекер.
2 Ставете го на површина што е отпорна на топлина додека не се олади.
3 Исчистете го апаратот со влажна крпа.
4 Преклопете го апаратот (④).
5 Чувајте го на сигурно и суво место на кое нема прав. Можете и да го закачите со помош на јамката за закачување (③).

3 Гаранција и сервисирање

Ако ви се потребни информации, на пример за замена на додаток, или имате проблем, посетете ја веб-страницата на Philips на www.philips.com/support или обратете се на центарот за корисничка поддршка на Philips во вашата земја (телефонскиот број се наоѓа во меѓународниот гарантен лист). Ако во вашата земја нема центар за корисничка поддршка, обратете се на локалниот продавач на производи од Philips.

Shqip

Urime për blerjen dhe mirë se vini te Philips! Për të përfituar plotësisht nga mbështetja që ofron Philips, regjistrojeni produktin në faqen www.philips.com/welcome.

1 E rëndësishme

Lexoni me kujdes këtë manual përdorimi përpara se ta vini në punë pajisjen dhe ruajeni për referencë në të ardhmen.
- PARALAJMËRIM: Mos e përdorni këtë pajisje afër ujit.
- Kur pajisja përdoret në banjë, hiqeni atë nga priza pas përdorimit, sepse afërsia me ujin përbën rrezik edhe kur pajisja është e fikur.
- PARALAJMËRIM: Mos e përdorni këtë pajisje pranë vaskave, dusheve, govatave ose enëve të tjera që mbajnë ujë.
- Hiqeni gjithnjë pajisjen nga priza pas përdorimit.
- Pajisja fiket automatikisht nëse mbinxehet. Hiqni pajisjen nga priza dhe lëreni të ftohet për disa minuta. Përpara se ta ndizni përsëri pajisjen, kontrolloni fletët për t'u siguruar që ato nuk janë bllokuar nga pushi, qimet etj.
- Nëse kordoni elektrik është i dëmtuar, ai duhet ndërruar nga "Philips", nga një pikë servisi e autorizuar nga "Philips" ose nga persona me kualifikim të ngjashëm, në mënyrë që të shmangni rreziqet.
- Kjo pajisje mund të përdoret nga fëmijë të moshës 8 vjeç e lart dhe nga persona me aftësi të kufizuara fizike, ndijuese ose mendore, apo që kanë mungesë përvoje dhe njohurish vetëm nëse ata mbikëqyren ose udhëzohen për përdorimin e sigurt të pajisjeve dhe nëse kuptojnë rreziqet e përfshira. Fëmijët nuk duhet të luajnë me pajisjen. Pastrimi dhe mirëmbajtja nga përdoruesi nuk duhen kryer nga fëmijët pa qenë të mbikëqyrur.
- Për mbrojtje shtesë, ne komandojmë që të instaloni një pajisje për rrymën e mbetur (RCD) në qarkun elektrik që furnizon banjën. Kjo RCD duhet të ketë një klasifikim për rrymën e mbetur të funksionimit jo më të lartë se 30mA. Pyetni instaluesin e pajisjes për këshilla.
- Mos futni objekte metalike në rrjetat e ajrit për të shmangur goditjen elektrike.
- Mos i bllokoni kurrë rrjetat e ajrit.
- Përpara se ta lidhni pajisjen, sigurohuni nëse tensioni i treguar në pajisje përkon me tensionin e rrjetit elektrik lokal.
- Mos e përdorni pajisjen për asnjë qëllim tjetër që nuk përshkruhet në këtë manual.
- Mos e përdorni pajisjen në flokë artificialë.
- Mos e lini asnjë pa mbikëqyrje pajisjen kur ajo është e lidhur me energjinë elektrike.
- Mos përdorni kurrë aksesorë apo pjesë nga prodhues të tjetër apo që nuk rekomandohen konkretisht nga "Philips". Nëse përdorni aksesorë apo pjesë të tilla, garancia juaj bëhet e pavlefshme.
- Mos e mblidhni kordonin elektrik përreth pajisjes.
- Pritni derisa pajisja të jetë ftohur përpara se ta vendosni në ruajtje.
- Gjithmonë dërgojeni pajisjen te një qendër shërbimi e autorizuar nga "Philips" për kontroll ose riparim. Riparimi nga persona të pakualifikuar mund të rezultojë në rrethana jashtëzakonisht të rrezikshme për përdoruesin.

Fushat elektromagnetike (EMF)

Pajisja Philips është në përputhje me të gjitha standardet dhe rregulloret në fuqi për ekspozimin ndaj fushave elektromagnetike.

Riciklimi

- Ky simbol do të thotë që produkti nuk duhet të hidhet me mbeturinat e zakonshme të shtëpisë (2012/19/BE).
- Ndiqni rregullat e shtetit tuaj për hedhjen e veçuar të produkteve elektrike dhe elektronike. Hedhja e duhur ndihmon në parandalimin e pasojave negative ndaj mjedisit dhe shëndetit të njeriut.

2 Tharja e flokëve

1 Futni spinën në një prizë elektrike.
- Për tharje sa më precize, vendosni kokën (①) në tharësen e flokëve (⑤).
- Për ta hequr kokën, thjesht tërhiqeni atë nga tharësja.

2 Vendosni çelësin (②) në nivelin që preferoni.

Vendosja	Temperatura dhe shpejtësia	E mirë për:
II	Rrymë ajri të nxehtë dhe të fortë	Tharje të shpejtë
Ⓟ	Rrymë ajri të ngrohtë dhe të butë	Tharje delikate
❄	Rrymë ajri të ftohtë	Fiksimin e stilit tuaj

3 Vendosni çelësin te ○ për ta fikur pajisjen.

Pas përdorimit:
1 Fikeni pajisjen dhe hiqeni nga priza.
2 Vendosni mbi një sipërfaqe rezistente ndaj nxehtësisë derisa ajo të ftohet.
3 Pastroni pajisjen me një leckë të lagësht.
4 Palosni pajisjen (④).
5 Ruajeni në një vend të sigurt dhe të thatë, pa pluhur. Mund edhe ta vendosni varur nga laku i varjes (③).

3 Garancia dhe servisi

Nëse ju nevojiten informacione, për shembull për zëvendësimin e një pjese shtesë, apo keni ndonjë problem, vizitoni faqen e internetit të "Philips" në adresën www.philips.com/support ose kontaktoni me qendrën e kujdesit për klientin të "Philips" në vendin tuaj (numrin e telefonit mund ta gjeni në fletëpalosjen e posaçme të garancisë në mbarë botën). Nëse nuk keni qendër shërbimi të klientit në shtetin tuaj, paraqituni pranë shitësit vendas të "Philips".

العربية

تهانينا لشرائكم هذا المنتج ومرحبًا بكم في عالم فيليبس! للاستفادة الكاملة من الدعم الذي تقدمه Philips، قم بتسجيل المنتج في www.philips.com/welcome.

1 هام

اقرأ دليل المستخدم بعناية قبل استخدام الجهاز واحفظه للرجوع إليه مستقبلاً.
- تحذير: لا تستخدم هذا الجهاز بالقرب من الماء.
- عند استخدام هذا الجهاز في الحمام، قم بفصل الطاقة عنه مباشرةً بعد استخدامه ذلك أن قربه من الماء يشكل خطراً حتى عندما يكون متوقفاً عن التشغيل.
- تحذير: لا تستخدم هذا الجهاز بالقرب من حوض الاستحمام، أو مرشّة الاغتسال، أو المغسلة أو أي أوعية أخرى تحتوي على ماء.
- قم دائماً بفصل الطاقة عن الجهاز بعد الاستخدام.
- إذا تعرّض الجهاز للسخونة الزائدة، يتوقف تلقائياً عن التشغيل. قم بفصل الطاقة عن الجهاز ودعه يبرد لدقائق قليلة. وقبل تشغيل الجهاز مجدداً، تحقق من الشبكات للتأكد من عدم انسدادها بالزغب والشعر، وغير ذلك.
- إذا كان سلك الطاقة الرئيسي تالفاً، فيجب استبداله من قبل Philips أو مركز خدمة مخوّل من قبل Philips أو أشخاص مؤهلين لتجنب أي خطر.
- يمكن استخدام هذا الجهاز من قبل الأطفال الذين يبلغ عمرهم 8 سنوات وما فوق والأشخاص الذين يعانون من اختلال في القدرات الجسدية أو الحسية أو العقلية، أو الذين تنقصهم الخبرة والمعرفة، في حال تم الإشراف عليهم أو تم تزويدهم بإرشادات تتعلق باستخدام هذا الجهاز بطريقة آمنة وفي حال كانوا يدركون المخاطر التي قد يتعرضون لها. لا يجب أن يلعب الأطفال بالجهاز. لا يجب أن يقوم الأطفال بتنظيف الجهاز أو صيانته من دون الإشراف عليهم.
- لحماية إضافية، ننصحك بتركيب جهاز التيار المتخلّف RCD في الدارة الكهربائية التي تزوّد الحمام بالطاقة. على جهاز RCD أن يكون مزوّداً بتيار تشغيل متخلّف مصنف لا يزيد عن 30 مللي أمبير. اطلب نصيحة المثبّت.
- لا تقم بإدخال أجسام معدنية داخل شبكات الهواء لتفادي حدوث أي صدمات كهربائية.
- امتنع عن سدّ شبكات الهواء.
- قبل توصيل الجهاز بالكهرباء، تأكد من أن الفولتية المشار إليها على الجهاز متوافقة مع الفولتية المحلية.
- لا تستخدم الجهاز لأي غرض آخر غير المبين في هذا الدليل.
- لا تستخدم الجهاز على الشعر الصناعي.
- لا تترك الجهاز من دون مراقبة أثناء توصيله بالكهرباء.
- لا تستخدم أبداً أي أكسسوارات أو قطع لا توصي بها Philips أو تابعة لشركات مصنعة أخرى. فإذا استخدمت أي أكسسوارات أو قطع من هذا النوع، يصبح الضمان غير صالح.
- لا تقم بلف سلك الطاقة الرئيسي حول الجهاز.
- انتظر حتى يبرد الجهاز قبل تخزينه.
- لا تسحب سلك الطاقة بعد الاستخدام. امسك بالمأخذ دائمًا عند فصل الجهاز عن مصدر الطاقة.
- يجب إرجاع الجهاز دائمًا إلى مركز خدمة معتمد من Philips لفحصه أو إصلاحه. قد يشكل إصلاحه من قبل أشخاص غير مؤهلين خطرًا شديدًا على المستخدم.

الحقول الكهرومغناطيسية (EMF)

يتوافق جهاز Philips هذا مع كافة المعايير والأنظمة المطبقة المتعلقة بالتعرض للحقول الكهرومغناطيسية.

إعادة التدوير

- يعني هذا الرمز أنه يجب عدم التخلص من هذا المنتج مع النفايات المنزلية العادية (2012/19/EU).
- اتبعي القوانين السارية في بلدك للتجميع المنفصل للمنتجات الإلكترونية والكهربائية. يساعد التخلص من النفايات بطريقة صحيحة في منع العواقب السلبية على البيئة وصحة الأشخاص.

2 تجفيف الشعر

1 قم بتوصيل مأخذ التوصيل بمقبس وحدة تزويد بالطاقة.
- لتجفيف دقيق، قم بإرفاق المكثف (①) بمجفف الشعر (⑤).
- لفصل المكثف، اسحبه من مجفف الشعر.

2 اضبط المفتاح (②) بحسب تفضيلك.

الإعداد	درجة الحرارة والسرعة	مناسب لـ:
II	دفق هواء ساخن جدًا وقوي	التجفيف السريع
Ⓟ	دفق هواء ساخن ولطيف	التجفيف اللطيف
❄	دفق هواء بارد	تثبيت التسريحة

3 عيِّن الجهاز إلى ○ لإيقاف تشغيله.

بعد الاستخدام:
1 قم بإيقاف تشغيل الجهاز وبفصل الطاقة عنه.
2 ضعه على سطح مقاوم للسخونة حتى يبرد.
3 اعمد إلى تنظيف الجهاز بواسطة قطعة قماش رطبة.
4 قم بطي الجهاز (④).
5 احفظه في مكان آمن وجاف، وخالٍ من الغبار. يمكنك أيضًا تعليقه بواسطة حلقة التعليق (③).

3 الضمان والخدمة

إذا احتجت إلى معلومات أو مثلاً إلى استبدال ملحق أو إذا واجهتك أي مشكلة، فيرجى زيارة موقع Philips على ويب www.philips.com أو الاتصال بمركز خدمة المستهلك التابع لـ Philips في بلدك (يمكنك إيجاد رقم الهاتف في نشرة الضمان العالمية). في حال عدم وجود مركز خدمة للمستهلك في بلدك، اقصد وكيل Philips في منطقتك.

فارسی

به دنیای محصولات Philips خوش آمدید. به شما برای خرید این محصول تبریک می گوییم! برای استفاده بهینه از خدمات پس از فروش Philips، دستگاه خود را در سایت www.philips.com/welcome ثبت نام کنید.

1 مهم

قبل از استفاده از دستگاه، این دفترچه راهنما را به دقت بخوانید و آن برای مراجعات بعدی نزد خود نگه دارید.
- هشدار: از دستگاه در نزدیکی آب استفاده نکنید.
- اگر از دستگاه در دستشویی استفاده می کنید، پس از مصرف، آن را از پریز بکشید. استفاده از دستگاه در نزدیکی آب خطرآفرین است، حتی اگر خاموش باشد.
- هشدار: از دستگاه در نزدیکی وان حمام، دوش آب، حوض یا ظروف حاوی آب استفاده نکنید.
- همیشه آن را پس از استفاده از پریز بکشید.
- اگر دستگاه بیش از حد گرم شد، به طور خودکار خاموش می شود. دستگاه را از برق کشیده و بگذارید برای چند دقیقه خنک شود. قبل از این که دوباره دستگاه را روشن کنید، دریچه ها را بررسی کنید که با مو، پرز و غیره مسدود نشده باشند.
- درصورتی که سیم برق آسیب دیده است برای جلوگیری از بروز خطر، آن را نزد نمایندگی های Philips، مرکز خدمات مجاز Philips یا اشخاص متخصص تعویض کنید.
- کودکان بالای 8 سال و افرادی که از توانایی جسمی، حسی و ذهنی کافی برخوردار نیستند یا تجربه و آگاهی ندارند می توانند با نظارت بزرگترها یا آموختن استفاده ایمن از دستگاه و آگاهی از خطرات ممکن، از دستگاه استفاده کنند. کودکان نباید با دستگاه بازی کنند. تمیز کردن و مراقبت از دستگاه نباید توسط کودکان بدون نظارت انجام شود.
- برای مراقبت بیشتر از این دستگاه، توصیه می شود که یک وسیله جریان مانده (RCD) را در مدار الکتریکی دستشویی نصب کنید. جریان کارکرد مانده در این RCD نباید از 30 میلی آمپر بیشتر باشد. برای اطلاعات بیشتر با فرد نصب کننده وسیله مشورت کنید.
- اشیاء فلزی را در دریچه های هوا وارد نکنید. چون احتمال برق گرفتگی وجود دارد.
- هرگز دریچه های هوا را مسدود نکنید.
- قبل از اتصال دستگاه به پریز برق، بررسی کنید که ولتاژ مشخص شده روی دستگاه با ولتاژ برق محلی شما مطابقت داشته باشد.
- از دستگاه به منظوری غیر از موارد شرح داده شده در این دفترچه راهنما استفاده نکنید.
- از دستگاه برای صاف کردن موهای مصنوعی استفاده نکنید.
- وقتی دستگاه به برق متصل است، آن را رها نکنید.
- هرگز از لوازم جانبی یا قطعات سازندگان دیگر یا لوازمی که Philips آن ها را توصیه نمی کند استفاده نکنید. اگر از چنین لوازم جانبی یا قطعاتی استفاده کنید، ضمانت نامه شما از درجه اعتبار ساقط می شود.
- سیم برق را دور دستگاه نپیچانید.
- قبل از جمع آوری دستگاه، صبر کنید تا خنک شود.
- بعد از استفاده دوشاخه برق را با یک دست از پریز نکشید. ابتدا پریز را با دست نگهدارید و سپس دوشاخه را بیرون بیاورید.
- همیشه دستگاه را برای آزمایش یا تعمیر به مرکز خدماتی مجاز Philips ببرید. تعمیر توسط افراد غیرمجاز ممکن است برای کاربر بسیار خطرآفرین باشد.

میدان الکترومغناطیسی (EMF)

این دستگاه Philips با کلیه قوانین و استانداردهای کاربردپذیر میدان های الکترومغناطیسی مطابقت دارد.

بازیافت

- این علامت نشان می‌دهد که محصول نباید با زباله‌های معمولی خانگی دور انداخته شود (2012/19/EU).
- در این خصوص بر طبق قوانین کشور خود نسبت به جمع‌آوری محصولات الکتریکی و الکترونیکی اقدام نمایید. دور انداختن صحیح، از تاثیرات منفی بر روی محیط زیست و سلامت انسان جلوگیری می کند.

2 خشک کردن موها

1 دوشاخه را به پریز برق بزنید.
- برای خشک کردن بهتر و دقیق تر، متمرکز کننده (①) را به سشوار (⑤) وصل کنید.
- برای جدا کردن متمرکزکننده، آن را از سشوار بیرون بکشید.

2 کلید (②) را به انتخاب خود تنظیم کنید.

تنظیم	دما و سرعت	مناسب برای:
II	جریان هوای داغ و قوی	خشک کردن سریع
Ⓟ	جریان هوای گرم و ملایم	خشک کردن ملایم
❄	جریان هوای خنک	تثبیت حالت مو

3 برای خاموش کردن دستگاه، کلید را روی ○ قرار دهید.

پس از استفاده:
1 دستگاه را خاموش کرده و آن را از پریز خارج کنید.
2 دستگاه را روی یک سطح مقاوم در برابر حرارت قرار دهید تا خنک شود.
3 دستگاه را با استفاده از یک پارچه مرطوب تمیز کنید.
4 دستگاه را جمع کنید (④).
5 و سپس آن را در محلی خشک و امن، بدون گرد و غبار قرار دهید. می‌توانید دستگاه را با حلقه (③) آویزان کنید.

3 ضمانت نامه و خدمات پس از فروش

برای کسب اطلاعات مثلا برای رفع اشکال دستگاه خود، لطفاً از وب سایت Philips به آدرس www.philips.com بازدید فرمایید یا با مرکز خدمات پس از فروش Philips در کشور خود تماس بگیرید (برای دسترسی به شماره تلفن این مراکز در سراسر جهان به برگ ضمانت نامه مراجعه کنید). اگر در کشور شما مرکز خدمات پس از فروش Philips وجود ندارد به فروشنده دستگاه خود مراجعه نمایید.